2016-22

aircom

COMPONENTI PER IMPIANTI ASPIRAZIONE

CMC TECHNOLOGIES

PTY LIMITED ACN: 085 991 224, ABN: 47 085 991 224

Engineering & Industrial Instrumentation

Phone: +61 2 9669 4000
Fax: +61 2 9669 4111
Email: sales@cmctechnologies.com.au
Web Site: http://www.cmctechnologies.net.au

Unit 19, 77 Bourke Road,
Alexandria, NSW, 2015
AUSTRALIA

Indice
Index
Index
Index

- Azienda 4
- Serranda tagliafuoco con chiusura per gravità 6
- Serrande tagliafuoco con chiusura pneumatica 8
- Pannelli antiscoppio serie PA 10
- Pannello antiscoppio richiudibile "PAR" 12
- Valvole di non ritorno di sicurezza 14
- Valvole di non ritorno di sicurezza Ø800 ÷ 1000 16
- Deviatore d'esplosione DEVEX per il riciclo dell'aria 18
- Sistemi antincendio 20
- Fascette stringimanica e allacciasacco, flange e coppelle 28
- Sistemi tendicalza, anelli, collarini e collari 30
- Collari bicomponenti e curve stampate 32
- Serrande a ghigliottina antivibranti stampate in acciaio zincato o inox 34
- Serrande a ghigliottina pesanti in acciaio zincato o inox 36
- Serranda a ghigliottina a tenuta, acciaio zincato 15/10 con guarnizione in nylon 38
- Serrande a farfalla modulari su bronzine in acciaio zincato o inox 39
- Serrande a farfalla su cuscinetti in acciaio zincato o inox 42
- Serrande a farfalla a tenuta 43
- Serrande a scomparsa e non ritorno in acciaio zincato o inox 44
- Serrande a ghigliottina su tubo con guarnizione di tenuta 45
- Deviatore con diaframma rotante 46
- Bocchetta aspirazione chiusura a molla 48

- *Company 4*
- *Firebreak sash shutter with closing by gravity 6*
- *Firebreak sash shutter pneumatic closing 8*
- *Anti-explosion panels range PA 10*
- *Anti-explosion panel re-shuttled "PAR" 12*
- *Safety not return valve 14*
- *Safety not return valve Ø800 ÷ 1000 ..... 16*
- *Explosion diverter DEVEX for clean air back 18*
- *Fire systems 20*
- *Quick locking sleeve and sack bands, flanges and cupel 28*
- *Rapid system clamps, connection links, small clips and clips 30*
- *Dual component clips and pressed bends 32*
- *Antivibrant pressed sash shutters galvanized or stainless steel 34*
- *Reinforced sash shutters galvanized or stainless steel 36*
- *Sash shutter dust seal, zinc plated steel 15/10 with nylon gasket 38*
- *Modular butterfly shutters on brass galvanized or stainless steel 39*
- *Butterfly shutters on bearings in galvanized or stainless steel 42*
- *Dust seal butterfly shutters 43*
- *Foldway shutters or not return in galvanized or stainless steel 44*
- *Saash shutter on tube with dust washer 45*
- *Diverter with rotating diaphragm 46*
- *Rapid connection suction pipe 48*

- Gesellschaft 4
- Feuerschutzluftschieber schließung zu schwere 6
- Feuerschutzluftschieber mit pneumatische schließung 8
- Anti-explosion Berstscheibe Bereich PA 10
- Wiederverschließare explosionsschutzscheibe "PAR" 12
- Rückschlagklappen 14
- Rückschlagklappen Ø800 ÷ 1000 16
- Entlastungsvorrichtung DEVEX für umluftanlagen 18
- Feuerschutzsysteme 20
- Schlauch- und Sackbefestigungsschellen, Flansche und Schlauchhalter 28
- Schlauhhaltersystem, Verbindungsringe, kleine Befestigungsringe und Befestigungsringe 30
- Zweiteilige Befestigungsringe und gepresste Bogen 32
- Vibrationsfreie Luftschieber Gepreßte aus verzinktem Stahl oder Edelstahl 34
- Verstärkte Luftschieber aus verzinktem Stahl oder Edelstahl 36
- Luftschieber auf luftdicte, verzinkter Stahl 15/10 mit Nylon Dichtung 38
- Modulare Luftklappen auf Bronzelagern auf verzinktem Stahl oder Edelstahl 39
- Luftklappenstift auf Lager aus verzinktem Stahl oder Edelstahl 42
- Luftdichte Klappen 43
- Durchflussklappen versenkbar oder ohne Rückbewegung aus verzinkt en Stahl oder aus Edelstahl 44
- Luftschieber auf Rohr mit Dichtung 45
- Umleitungs-vorrichtung mit drehender Blende 46
- Steckbare Ansaugdüse mit Federverschluss 48

- *Entreprise 4*
- *Targette à guillotine coupe-feu fermeture pour gravité 6*
- *Targette à guillotine coupe-feu fermeture pnumatique 8*
- *Panneaux anti-explosion série PA 10*
- *Panneau anti-explosion refermable "PAR" 12*
- *Clapets anti-retour de sûreté 14*
- *Clapets anti-retour de sûreté Ø800 ÷ 1000 ..... 16*
- *Deviateur d' explosion DEVEX pour le recyclage d'air 18*
- *Systémes d'incendie 20*
- *Bandes serremanche et tire-sac, brides et coupelles 28*
- *Système rapid pour tendeur de bas, anneaux de junction, petit colliers, colliers 30*
- *Colliers bicomposant et coudes embouties 32*
- *Targettes à guillotine antivibrantes embouties en acier zingué ou inox 34*
- *Targettes à guillotine lourdes en acier zingué ou inox 36*
- *Targettes à guillotine à étanchéité, acier zingué 15/10 avec joint en nylon 38*
- *Targettes à papillon modulaires sur coussinet en bronze en acier zingué ou inox 39*
- *Targettes à papillon sur coussinets en bronze en acier zingué ou inox 42*
- *Targettes à papillon à étanchéité 43*
- *Targettes à disparition ou non retour en acier zingué ou inox 44*
- *Targettes à guillotine sur tube avec garniture d'étanchéité 45*
- *Déviateur avec diaphragme tournant 46*
- *Embout d' aspiration fermeture à ressort 48*

Azienda
Company
Gesellschaft
Entreprise

Nata nel 1971, la nostra azienda si è sviluppata e consolidata in tutto il mondo con una produzione focalizzata sull'ambiente della depurazione dell'aria negli ambienti di lavoro e del recupero energetico negli impianti di aspirazione industriale.
45 anni di esperienza professionale a supporto di un settore importante per la salute delle persone e la salute ambientale, professionalità che continuamente l' azienda mette a disposizione per la produzione delle diverse tipologie di accessori utilizzati per realizzare gli impianti di Aspirazione, Filtrazione, e Depurazione dell'aria negli ambienti di lavoro. Particolare attenzione e impegno vengono da molti anni dedicati alla realizzazione di componenti per la sicurezza contro lo Scoppio e l'Incendio negli Impianti di aspirazione, componenti Certificati secondo le normative internazionali in vigore.

Le parole chiave del nostro stile sono:
- FLESSIBILITÁ: Studio e produzione di accessori particolari;
- QUALITÁ: procedure di produzione ISO 9001 e certificazioni di prodotto specifiche;
- CONTENIMENTO DEI COSTI: dalla fase progettuale alla produzione;
- RAPIDITÁ: Con stoccaggio di semilavorato e finito.

Founded in 1971, our company has developed and consolidated its business throughout the world with its production of workplace air filters and energy recovery equipment for industrial suction systems.
That means 45 years of experience in an important field for personal health and environmental protection. The company constantly provides highly professional skills for the production of different types of accessories used in air suction, filtering and purifying equipment in the workplace. For many years we have been dedicating special attention and care to manufacturing safety components against explosion and fire hazards in suction systems, achieving international certification.

The key words of our style are:
- *FLEXIBILITY: Studies and production of special accessories;*
- *QUALITY: ISO 9001 production procedures and specific product certification;*
- *COST REDUCTION: from the design through to the manufacturing phases;*
- *RAPIDITY: stock of partly finished and finished products.*

Unser Unternehmen, das 1971 gegründet wurde, entwickelte sich weltweit mit seinen Produkten zur Luftreinigung in Arbeitsumgebung und Energierückgewinnung aus industriellen Absauganlagen.
45 jährige Erfahrung zur Unterstützung eines für die Gesundheit und den Umweltschutz wesentlichen Bereichs mit einer professionellen Kenntnis, die das Unternehmen ständig für die Fertigung der verschiedenen Geräte einsetzt. Seit vielen Jahren widmen wir uns mit großer Sorgfalt und Engagement der Verwirklichung von sicherheitstechnischen Bauteilen, wie Explosion- oder Brandschutzelemente für Absauganlagen. Unsere Bauteile entsprechen allen geltenden internationalen Sicherheitsbestimmungen.

Was uns kennzeichnet:
- FLEXIBILITÄT: Konzept und Fertigung von besonderen Teilen;
- QUALITÄT: Produktion nach ISO 9001 und spezifische Produktzertifizierungen;
- SORGFÄLTIGES KOSTENMANAGEMENT: von der Planung bis hin zur Herstellung;
- KURZE LIEFERZEITEN: mit Lager von Halbfertig- bzw. Fertigprodukten.

Née en 1971, notre entreprise s'est développée et s'est consolidée dans le monde par ses produits focalisés dans le domaine de la dépuration de l'air sur les lieux de travail et dans la récupération énergétique des installations d'aspiration industrielle.
45 années d'expérience en faveur d'un secteur important pour la santé des hommes et de leur environnement, professionnalisme que notre entreprise met sans cesse à la disposition dans le cadre de la production des différents types d'accessoires utilisés pour réaliser les installations d'Aspiration, Filtration, et Dépuration de l'air dans les milieux de travail. Nous dédions depuis des années une attention toute particulière et un engagement spécifique dans la réalisation de composants de sécurité contre l'Explosion et les Incendies dans les Installations d'aspiration, composants Certifiés conformément aux normes internationales en vigueur.

Notre style en quelques paroles-clés :
- *FLEXIBILITÉ ': Étude et production d'accessoires spéciaux ;*
- *QUALITÉ : procédures de production ISO 9001 et certifications afférentes ;*
- *MAÎTRISE DES COÛTS : de l'étude à la production ;*
- *RAPIDITÉ : Stockage de produits finis et semi-finis.*

Serranda tagliafuoco con chiusura per gravità ø200/750mm

Firebreak sash shutter with closing by gravity ø200/750mm

Feuerschutzluftschieber schließung zu schwere ø200/750mm

Targette à guillotine coupe-feu fermeture pour gravité ø200/750mm

STFRT
cert. **CSI 1643FR**

Microinterruttore
Microswitch
Mikroschalter
Microinterrupteur

STFRPTM
cert. **CSI 1643FR**

Luce posizione
Position light
Standlicht
Feu de stationnement

Tubi in rame
Copper pipes
Kupferrohre
Tubes en cuivre

STANDARD o ATEX
II 2GDT6/T85° CX

STFRTMA
cert. **CSI DC02/003/F15**

CERTIFICATE EN1366-2 / EN1363-1 REI 120/RE 120
Montaggio solo in posizione verticale (tubo orizzontale in basso) su impianti in **depressione**.

MODALITA' DI FUNZIONAMENTO:
STFRT: **riarmo manuale con leva**, tempo di chiusura 100ms dopo la rottura del fusibile al raggiungimento della temperatura di 72°; chiusura per gravità.
STFRPTM: **riarmo manuale con leva**, tempo di chiusura 110 ms con segnale di allarme da rivelatore di scintilla 0 fiamma; chiusura per gravità con sgancio elettropneumatico (220V-110V-24Vca-24Vdc).
STFRTMA: **riarmo pneumatico a distanza**, tempo di chiusura 110 ms con segnale di allarme da rivelatore di scintilla o fiamma; chiusura per gravità con sgancio elettromagnetico 24 Vdc.
Materiale di costruzione: acciaio zincato, spessore corpo 3mm, bocchettoni 2mm.
Caratteristiche: il lato inferiore è apribile, per permettere l'uscita di eventuali materiali che si depositano.
Finitura bocchettoni: L= liscio; B= con bordi (standard); F= con bordi e flange.
Ogni serranda è corredata di certificato di conformità DOP e istruzioni d'uso.

ACCESSORI A RICHIESTA:
Microinteruttore di posizione cod. MIC1;
Microinteruttore MIC1 e luce di posizione aperta verde LUMA (STFRTMA);
Verniciatura Epossidica RAL 3020;
Tubi collegamento aria in Rame x STFRTMA;

CARATTERISTICHE IMPORTANTI PER LA SCELTA DELLA SERRANDA TAGLIAFUOCO
1- Tempo reale di chiusura;
2- salvaguardia del diaframma isolante da elementi che possono danneggiarlo. In posizione aperta nelle serrande la ghigliottina è completamente al riparo.

CERTIFIED EN1366-2 / EN1363-1 REI 120/RE 120
*Application in Wall, Only in Vertical Position (horizontal pipe at the bottom) on **depression** Systems.*

WORKING TECHNICAL DATA:
*STFRT: **manual rearm by lever**, closing time 100ms after the ropture of fuse on reaching 72° temperature; closing by gravity.*
*STFRPTM: **manual rearm by lever**, closing time 110 ms by alarm signal from sparking or flame detector; closing by gravity with disconnection of electropneumatic piston (220V-110V-24Vca-24Vdc).*
*STFRTMA: **pneumatic rearm at distance**, closing time 110 ms by spark or flame detector alarm signal; closing by gravity with disconnetion of electromagnetic 24 Vdc.*
Contruction's Material: Zinc plated steel, body thickness 3mm, Pipe unions 2mm.
Characteristics: The bottom side is openable, to allow the outless of possible material can deposit on working.
End pipe unions: L= smooth; B= small flange (standard); F= with Flange and small flange.
Every shutter is equipped with Certificate of conformity DOP and installation Manual Use and Maintenance.

ACCESSORIES ON REQUEST:
Microswitch of position cod. MIC1
Microswitch MIC1 and green light open position cod. LUMA (STFRTMA)
Epoxy powder coated RAL 3020
Copper air connection pipes on STFRTMA

IMPORTANT CHARACTERISTICS FOR THE CHOICE OF FIREBREAK SASH SHUTTER
1- Real closing time;
2- to be sure the diaphragm insulation is always saved without possibility to damage it. In the open position of firebreak sash shutters it's out of damage.

BESCHEINIGUNG EN1366-2 / EN1363-1 REI 120/RE 120
Montage nur in aufrecht (horizontalen Rohr in unten) auf Anlage in **Unterdruck.**

ARBEITSWEISE:
STFRT: **manuell Reset mit Lever**, Schliesszeit 100ms nach dem Bruch der Abschmelzstreifen erreicht die Temperatur von 72°; Schließung zu Schwerkraft.
STFRPTM: **manuell Reset mit Lever**, Schliesszeit 110 ms mit Alarmsignal von Funke- oder Flammendetektor; Schließung zu schwerkraft mit elektropneumatischeauslösung (220V-110V-24Vca-24Vdc).
STFRTMA: **pneumatisch Reset manuell zu fern**, Schliesszeit 110 ms mit Alarmsignal von Funke- oder Flammendetektor; Schließung zu schwerkraft mit elektromagnetauslösung 24 Vdc.
Baumaterial: Verzinkter Stahl, Körperdicke 3mm, Stützen 2mm.
Merkmale: die Unterseite geöffnet werden kann, um den Ausgang aus beliebigen Materialien, die abgeschieden werden zulassen.
Stützen Feinbearbeitung: L= Glatt; B= mid Bord (Standard); F= mit Bord und Flansche.
Jeder Schieder ist mit Konformitätserklärung DOP und Bedienungsanleitungen beigefügt.

ZUBEHÖREN AUF ANFRAGE:
Mikroschalter Kode MIC1
Mikroschalter MIC1 und grün Offenstellunglicht LUMA (STFRTMA)
Lackierung: RAL 3020
Luftverbindungsrohre aus Kupfer für STFRTMA

WICHTIGE MERKMALE FÜR DIE AUSWAHL DES FEUERSCHUTZLUFT-SCHIEBER
1- Schliessrealzeit;
2- Schutz der isolierende Diaphragm von Elementen dass kann mann die Diaphragm beschädigen. In geöffneter Stellung ist vollständig geschütz.

CERTIFIÉES EN1366-2 / EN1363-1 REI 120/RE 120
*Installation seulement en position VERTICALE (canalisation horizontale) on système en **dépression**.*

SPÉCIFICATION:
*STFRT: **rèarme manuel avec manivelle**, temps de fermeture 100ms après la rupture du fusible quand la temperature arrive à 72°; fermeture pour gravitè.*
*STFRPTM: **rèarme manuel avec manivelle**, temps de fermeture 110 ms avec signal de alarme du système de relèvement étincelle ou flamme; fermeture pour gravité avec déclenchement electropneumatique (220V-110V-24Vca-24Vdc).*
*STFRTMA: **rèarme pneumatique à distance**, temps de fermeture 110 ms avec signal de alarme du système de relèvement étincelle ou flamme; fermeture pour gravité avec déclenchement électromagnetique 24 Vdc.*
Matériel de construction: acier zingué, épaisseur corps 3mm, embouts 2mm.
La côté inférieure est ouvrante, pour permettre l'écoulement des matériels qui se déposassent pendant le travail.
Embouts: L= bords lisses; B= avec bords (standard); F= avec flanges et bords.
Chaque targette est équipée de certificat de conformité DOP et instructions d'usage.

ACCESSOIRES ON DEMANDE:
Microinterrupteur de position cod. MIC1
Microinterrupteur MIC1 et lampe de position ouverte vert cod. LUMA (STFRTMA)
Peint Epoxy RAL 3020
Tuyau de l'air en cuivre pour STFRTMA

CARACTÉRISTIQUES IMPORTANT ES POUR CHOISIR LA TARGETTE COUPE-FEU
1- Temps real de fermeture;
2- Sauvegarde du diaphragme isolant, toujours integral dans le temps.

STFRT - STFRPTM

Ø mm	A	B	C	Kg
Ø 200	765	350	540	24
Ø 250	865	400	615	30
Ø 300	965	450	690	38
Ø 350	1065	500	765	44
Ø 400	1165	550	840	50
Ø 450	1265	600	915	60
Ø 500	1365	650	990	68
Ø 550	1465	700	1065	80
Ø 600	1565	750	1140	90
Ø 650	1665	800	1215	102
Ø 700	1765	850	1290	112
Ø 750	1865	900	1365	140

STFRTMA

Ø mm	A	B	C	D	Kg
Ø 200	880	555	335	605	48
Ø 250	1030	605	335	730	55
Ø 300	1080	655	335	755	60
Ø 350	1230	705	335	880	68
Ø 400	1280	769	335	905	75
Ø 450	1530	819	335	1130	88
Ø 500	1580	900	335	1155	95
Ø 550	1730	950	335	1280	110
Ø 600	1780	1021	335	1305	130
Ø 650	1930	1071	335	1430	150
Ø 700	1980	1121	335	1455	180
Ø 750	2130	1171	335	1580	205

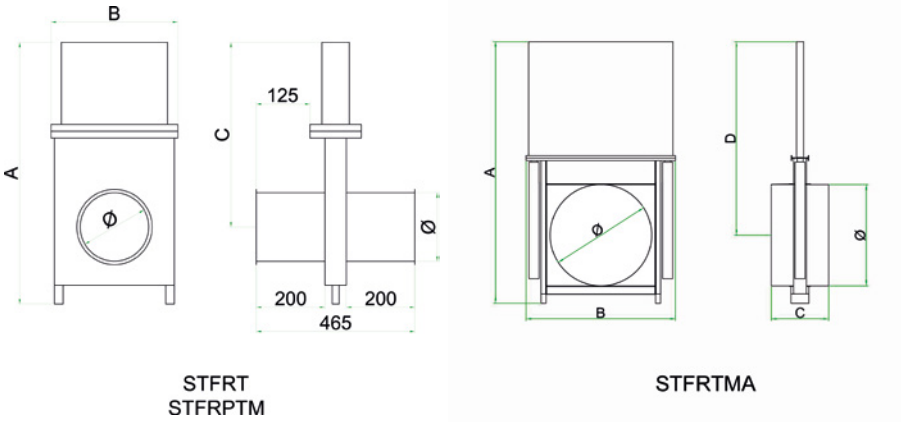

Voltaggi disponibili - *Available voltages* - Verfügbar Spannung - *Voltages disponibles:*
220V – 110V – 24Vac- 24Vdc.

Serrande tagliafuoco con chiusura pneumatica
Firebreak sash shutter pneumatic closing
Feuerschutzluftschieber mit pneumatische schließung
Targette à guillotine coupe-feu fermeture pnumatique

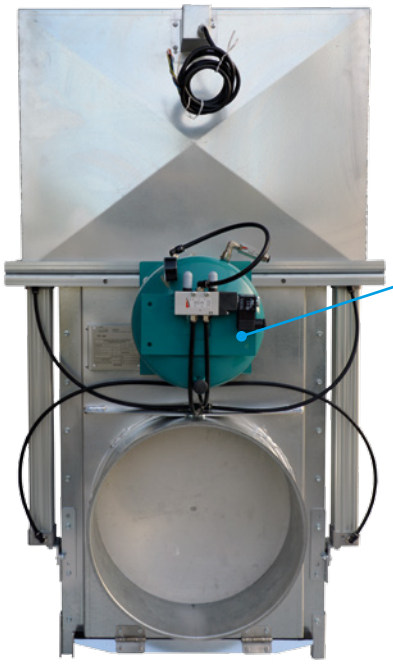

STFRPCMT ø200/1200mm
cert. **CSI 1646FR**

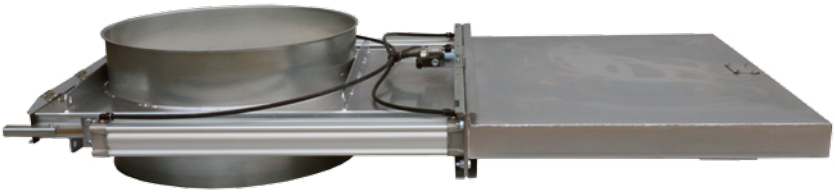

STFRPCMTO ø200/800mm
cert. **CSI DC02/034/F14**

CERTIFICATE EN1366-2 / EN13501-3 REI 120/RE 120
Montaggio in posizione verticale e orizzontale su impianti in **depressione**.
STFRPCMT: tubazione orizzontale.
STFRPCMTO: tubazione verticale.

MODALITA' DI FUNZIONAMENTO:
STFRPCMT/STFRPCMTO: chiusura e apertura con cilindri pneumatici ISO ed elettrovalvola monostabile comandata da segnale di rivelatore di scintilla o fiamma. Riarmo automatico con ripristino allarme.
Il lato inferiore è apribile per permettere l'uscita di eventuali materiali che si depositano.
Materiale di costruzione: acciaio zincato, spessore corpo 3mm fino a ø 750 mm, 4mm da ø 800mm in poi; bocchettoni 2mm fino a ø 750mm e 3mm da ø 800mm in poi. Tubi aria in rilsan
Finitura bocchettoni: L= liscio; B= con bordi (standard); F= con bordi e flange.
Ogni serranda è corredata di certificato di conformità DOP e istruzioni d'uso.

ACCESSORI A RICHESTA:
Microinteruttore di posizione cod. MIC1;
Tubi collegamento pneumatico in rame
Verniciatura Epossidica RAL 3020
Sistema di comando elettrovalvola con Fusibile 72° e Microinteruttore (2° sicurezza)
Serbatoio aria di sicurezza a bordo serranda tagliafuoco
Sensore magnetico di posizione su cilindro

CARATTERISTICHE IMPORTANTI PER LA SCELTA DELLA SERRANDA TAGLIAFUOCO
1- Tempo reale di chiusura;
2- salvaguardia del diaframma isolante da elementi che possono danneggiarlo.
In posizione aperta nelle serrande la ghigliottina è completamente al riparo.

CERTIFIED EN1366-2 / EN13501-3 REI 120/RE 120
Application in wall, vertical and horizontal position on ***depression*** *system.*
STFRPCMT: automatic rearm, horizontal pipe.
STFRPCMTO: automatic rearm, vertical pipe.

WORKING TECHNICAL DATA:
STFRPCMT/STFRPCMTO: closing and opening by pneumatic cylinders ISO and electrovalve by signal from spark or flame detector. Automatic rearm after off alarm.
The bottom side is openable to allow the outless of material that can stop inside on working.
Construction Material: zinc plated steel, body's tichkness 3mm till Ø 750 mm, 4mm over Ø 750mm; pipe unions 2mm till Ø 750mm, 3mm over Ø 750mm. Rilsan air connetion pipe standard.
End Pipe Unions: L= smooth; B= small flange (standard); F= with Flange and small flange.
Every shutter is equipped with certificate of conformity DOP and installation, use and maintenance manual.

ACCESSORIES ON REQUEST:
Microswitch of position cod. MIC1;
Copper air connetion pipe
Epoxy powder coated RAL 3020
System to connect electrovalve with Fuse 72° and Microswitch (2° security)
Air tank security on firebreak shutter
Position magnetic sensor on the pneumatic piston

IMPORTANT CHARACTERISTICS FOR THE CHOICE OF FIREBREAK SASH SHUTTER
1- Real closing time;
2- to be sure the diaphragm insulation is always saved without possibility to damage it. In the open position of firebreak sash shutters it's out of damage.

BELSCHEINIGUNG EN1366-2 / EN13634-3 REI 120/RE 120
Montage in aufrecht und senkrecht auf Anlage in **Unterdruck**.
STFRPCMT: automatische Reset, Rohr nur horizontal.
STFRPCMTO: automatische Reset, Rohr senkrecht.

ARBEITSWEISE:
STFRPCMT/STFRPCMTO: Schließung und Öffnung mit pneumatische ISO Zylinder und Elektroventil betätigt vom Funke- oder Flammesignaldetektor. Automatische Reset mit Alarmrückstellung.
Die Unterseite geöffnet werden kann, um den Ausgang aus beliebigen Materialien, die abgeschieden werden ermöglichen.
Baumaterial: Verzinkter Stahl, Körperdicke 3 mm bis zum Ø 750 mm, 4mm über Ø 800mm; Stutzen 2mm bis zum Ø 750mm und 3mm über Ø 800mm. Luftleitung aus Rilsan
STUTZEN FEINBEARBEITUNG: L= Glatt; B= mit Bord (Standard); F= mit Bord und Flansche.
Jeder Schieder ist mit Konformitätserklärung DOP und Bedienungsanleitungen beigefügt.

ZUBEHÖREN AUF ANFRAGE:
Mikroschalter Kode MIC1
Luftverbindungsrohre aus Kupfer
Lackierung: RAL 3020
Steuerungsystem Elektroventil mit Abschmelzstreifen 72° und Mikroschalter (2° Sicherheit)
Sicherluftbehälter an Feuerschutzluftschieber Rand
Magneticsensor auf Zylinder

WICHTIGE MERKMALE FÜR DIE AUSWAHL DES FEUERSCHUTZLUFT-SCHIEBER
1- Schliessrealzeit;
2- Schutz der isolierende Diaphragm von Elementen dass kann mann die Diaphragm beschädigen. In geöffneter Stellung ist vollständig geschütz.

CERTIFIÉES EN1366-2 / EN1363-1 REI 120/RE 120
Installation en position VERTICALE et HORIZONTALE on système en ***dépression.***
STFRPCMT: rearme pneumatique, tuyau horizontal.
STFRPCMTO: rearme pneumatique, tuyau vertical.

SPÉCIFICATION:
Fermeture et overture avec piston pneumatique et electrovanne commandée par signal d'alarme du système de relèvement étincelle ou flamme; rearme automatique à la fin d'alarme
Matériel de Construction: Acier zingué, épaisseur corps 3mm jusqu'au Ø750 mm, 4mm plus de Ø750mm; embouts 2mm jusqu'au Ø 750mm et 3 mm plus de Ø750.
La côté inférieure est ouvrante, pour permettre l'écoulement de matériels qui se déposassent pendant le travail.
Embouts: L= bords lisses; B= avec bords (standard); F= avec flanges et bords.
Chaque targette est équipée de certificat de conformité DOP et instructions d'usage.

ACCESSOIRES ON DEMANDE:
Microinterrupteur de position cod. MIC1
Microinterrupteur MIC1 et lumière de position ouverte vert cod. LUMA (STFRTMA)
Peint Epoxy RAL 3020
Tuyau de l'air en cuivre

CARACTÉRISTIQUES IMPORTANT POUR CHOISIR LA TARGETTE COUPE-FEU
1- Temps Real de Fermeture;
2- Sauvegarde du diaphragme isolant, toujours integral dans le temps.

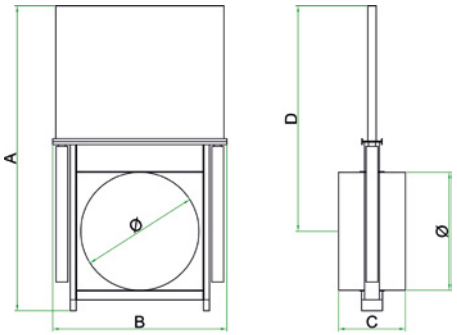

STFRPCMT - STFRPCMTO

Ø mm	A	B	C	D	Kg
Ø 200	830	555	335	605	48
Ø 250	980	605	335	730	55
Ø 300	1030	655	335	755	60
Ø 350	1180	705	335	880	68
Ø 400	1230	769	335	905	75
Ø 450	1480	819	335	1130	88
Ø 500	1530	900	335	1155	95
Ø 550	1680	950	335	1280	110
Ø 600	1730	1021	335	1305	130
Ø 650	1880	1071	335	1430	150
Ø 700	1930	1121	335	1455	180
Ø 750	2080	1171	335	1580	205
Ø 800	2215	1206	540	1620	230
Ø 850	2365	1256	540	1745	255
Ø 900	2415	1306	540	1770	285
Ø 950	2565	1356	540	1895	305
Ø 1000	2615	1420	540	1920	320
Ø 1050	2765	1470	540	2045	345
Ø 1100	2815	1520	540	2070	370
Ø 1150	2965	1570	540	2195	395
Ø 1200	3015	1620	540	2220	420

STFRPCMT STFRPCMTO	Ø 200/450	Ø 500/750	Ø 800/1000	Ø 1050/1200
Tempo di chiusura *Closing time* Schließungzeit *Temps de fermeture*	1s	1,5s	2s	2,5s
Elettrovalvola *Electrovalve* Elektroventil *Elettrovanne*	¼"	¼"	½"	½"
Tubi aria cilindri *Air cylinders pipe* Luftrohr der Zylinder *Tuyau air cylindres*	Ø 8mm	Ø 10mm	Ø 12mm	Ø 14mm
Tubi aria linea alimentazione *Air line supply* Luftrohr der versorgung *Tuyau air line alimentation*	Ø min 12 mm	Ø 16 mm	Ø 20 mm	Ø 20 mm

Pressione minima - *Minimum air pressure* - Minimaldruck - *Pression minime*: **6 bar**

Voltaggi disponibili - *Available voltages* - Verfügbar Spannung - *Voltages disponibles:*
220V – 110V – 24Vac- 24Vdc.

Pannelli antiscoppio serie PA

Anti-explosion panels range PA

Anti-explosion Berstscheibe Bereich PA

Panneaux anti-explosion série PA

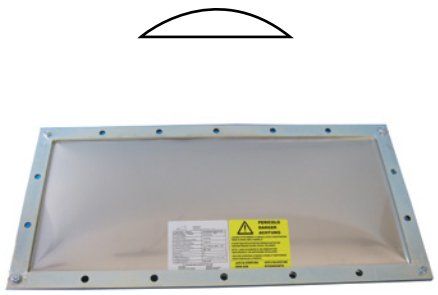

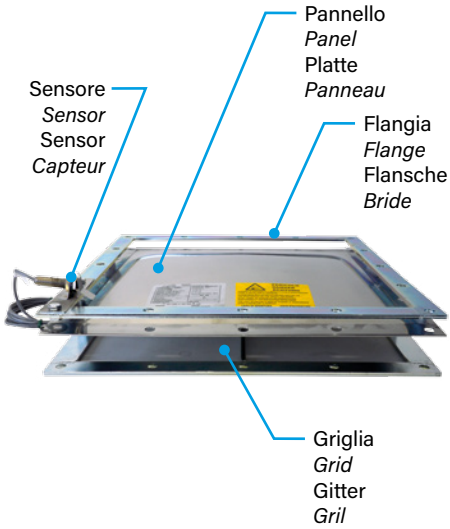

Certificato - Certified - Zertifizierung - Certifié:

CE 0477 EUM1 11 ATEX 0592 Ex II GD

I pannelli anti esplosione a rottura predeterminata certificati secondo la norma EN14797, sono dispositivi di sicurezza contro la sovrappressione nelle attrezzature di stoccaggio o trasporto di materiali infiammabili.
I pannelli antiscoppio a carico di rottura predeterminato sono la soluzione per evitare i danni a persone e cose con l'innesco di un'esplosione in ambienti carichi di materiali contenenti polveri, liquidi o nebbie che generano gas durante il processo di lavorazione. Sono elementi di sicurezza non riutilizzabili e non rilasciano frammentazioni della loro struttura in caso di scoppio al fine di evitare danni diretti a persone e cose.
Con la sovrappressione da scoppio, i pannelli si aprono nei punti predeterminati e permettono l'uscita della pressione attraverso la completa superficie del pannello aperta.
Costruiti in AISI 316L possono essere impiegati in sistemi in pressione o depressione con l'impiego della griglia interna di supporto in acciaio.
Una flangia esterna assicura una corretta chiusura di bloccaggio del pannello stesso alla struttura dove viene fissato e una guarnizione interna Aerstop-EPDM elimina la fuoriuscita di aria nell'ambiente attraverso i tagli predeterminati nel pannello.

ACCESSORI A RICHIESTA:
- Guarnizione siliconica
- SensPa = Sensore di rottura induttivo 12/30Vdc- 200mA
- SensPaq= Sensore di rottura Atex II 1GD EEx Vmax 15V.

The anti-explosion panels at predetermined breaking, certificated with the EN14797 norm, are safety devices against the overpressure in the storage's equipments or transport on inflammables materials.
The anti-explosion panels at predetermined breaking tensile stress are the solution to avoid the damages to people and things against the explosion pressure relief in box, silo or closed volume with dusts, liquids, fogs and gas explosion. They are safety elements not reusables and don't release fragmentations of their structure in case of explosion with purpose to avoid direct damages to people and things.
With overpressure's explosion, the panels open in the predetermined points and they allow the exit of the pressure through the complete surface of the open panel.
Built in AISI 316L can be employed in vessel or closed volume in pressure or depression with steel support.
An external flange assures a correct closing of the same panel to the structure where is fixed and an inside Aerstop-EPDM gasket eliminates the discharge of air in the environment by predetermined cuts on panel.

AVAILABLE ACCESSORIES:
- *Siliconcell gasket*
- *SensPa = Breaking inductive sensor 12/30Vdc – 200mA*
- *SensPaq= Breaking inductive sensor Atex II 1GD EEx Vmax 15V.*

Die Anti-Explosion Berstscheibe mit gespeicherter Brech-öffnung, zertifiziert laut der EN14797 Norm, ist ein Schutzgerät gegen Überdruck in Vorratsbunker oder bei Transport von endzündbaren Materialen. Die Anti-Explosion Berstscheibe mit festgestellter Zugspannung ist die Lösung für das Verhindern von Unfällen und Sachbeschädigungen durch Explosion in Silos oder andere geschlossenem Maschinen mit Staub, Flüssigkeit, Nebel und Gas Explosionen. Berstscheiben sind Sicherheitsapparaten, nicht wiederbrauchbahr, sie verlieren keine Bruchstücke oder Struktur bei einer Explosion so dass Menschen oder Sachen keinen Schaden erleiden.
Bei einer Überdruck-Explosion, die Berstscheiben öffnen in festgestellter Richtung wobei der Druck durch die ganz geöffnete Scheibe austreten kann. Ausgeführt in AISI 316L die verwendet werden können in Behälter oder geschlossene Volumen in Unter- oder Uberdrück mit Stahl support. Einen externe Flansche sichert ein korrektes Schliessen der Berstscheibe gegen der Struktur und mit einer inneren Dichtung Aerstop-EPDM wird vorkommen dass entlassung von Luft durch gespeichertes Berstverhalten in die Umwelt stattfindet.

ZUBEHÖR AUF ANFRAGE
- Dichtung Siliconcell
- SensPa = Erfassung Sensor Inductive 12/30 Vdc – 200 mA
- SensPaq = Erfassung Sensor inductive Atex II 1GD EEx Vmax 15V.

Les panneaux anti-explosion avec point de rupture prédéterminée, certifiés suivant la norme EN14797, sont de dispositifs de sécurité contre la surpression dans les équipements de stockage ou de transport de matériaux inflammables.
Les panneaux anti-explosion avec charge de rupture prédéterminée constituent la solution pour éviter des dommages aux personnes et aux choses suite au déclenchement d'une explosion dans un milieu chargé de matières contenant des poussières, des liquides ou des brouillards générant gaz durant leur processus de travail. Ces élément de sécurité ne sont pas réutilisables et ne projettent pas de fragments de leur structure en cas d'explosion, ceci pour éviter les dommages directs aux personnes et aux choses.
En cas de surpression pouvant provoquer une explosion, les panneaux s'ouvrent suivant des points prédéterminés et permettent à la surpression de s'évacuer au - travers de l'entière surface du panneau ouvert.
Construits en acier INOX AISI316L, ils peuvent être utilisés tant en pression qu'en dépression avec l'emploi de la grille interne de support en acier. Une bride extérieure assure une bonne étanchéité du panneau d'explosion sur son support et un joint intérieur Aerstop-EPDM élimine les fuites d'air éventuelles par les découpes prétracées dans le panneau d'explosion.

ACCESSOIRES SUR DEMANDE
- *Joint siliconcell*
- *SensPa = Capteur inductive 12/30 Vdc – 200 mA*
- *SensPaq= Capteur inductive Atex II 1GD EEx Vmax 15V.*

PA

Modello *Model* Model *Type*	Dim. esterna mm *External dim. mm* Außen Aßmess. mm *Dimens. exterieure mm*	Dim. interna mm *Internal dim. mm* Außen Aßmess. mm *Dimens. interieure mm*	Superficie di scarico m² *Unloading's surface m²* Ausblasfläche m² *Surface de déchargement m²*	Pressione rottura *Breaking pressure* Brech Druck *Pression de rupture*
PA3470	340x700	284x643	0,170 * 0,160	0,1 bar
PA4646	460x460	404x404	0,155 * 0,147	0,1 bar
PA5177	510x770	454x712	0,300 * 0,290	0,1 bar
PA5197	510X970	454x912	0,400 * 0,389	0,1 bar
PA5570	550x700	494x643	0,300 * 0,290	0,1 bar

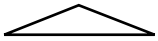

PA3138	310x385	230x305	0,068 * -	0,2 bar
PA5767	570x670	490x590	0,285 * 0,270	0,1 bar
PA6969	690x690	610x610	0,360 * 0,345	0,1 bar
PA8888	880x880	800x800	0,630 * 0,615	0,1 bar
PA10067	1000x666	920x586	0,530 * 0,515	0,1 bar
PA100100	1000x1000	920x920	0,840 * 0,815	0,1 bar

* con griglia interna per depressione - with inside grill for depression system - mit inneres Gitter für unterdrück system - avec grille interne pour système en dépression

Pannello antiscoppio richiudibile “PAR”

Anti-explosion panel re-shuttled “PAR”

Wiederverschließare explosionsschutzscheibe “PAR”

Panneau anti-explosion refermable “PAR”

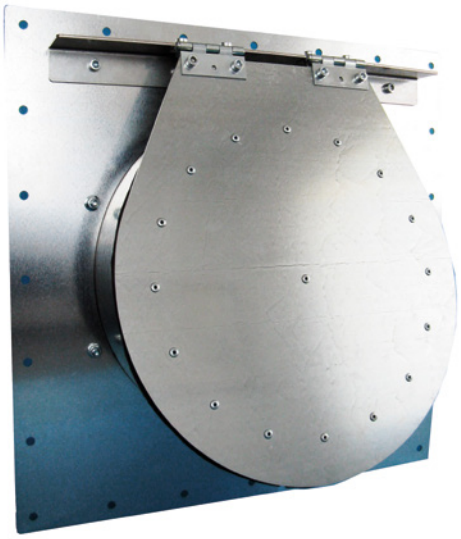

Certificato - Certified - Zertifizierung - Certifié:

CE 0477 DNV-MUNO 09 ATEX 4518 Ex II D

Il pannello antiscoppio serie “PAR” è un dispositivo di sicurezza ad apertura con pressione, per la protezione contro la sovrappressione delle attrezzature a depressione; è richiudibile e riutilizzabile e, alla pressione di scoppio, si apre lasciando l’apertura di sfogo completamente libera senza rilasciare parti dell’elemento stesso.Questo tipo di dispositivo di sicurezza è destinato alla protezione, dagli effetti di un repentino aumento della pressione causato da un’esplosione in apparecchi contenenti miscele di aria/gas o aria/polvere potenzialmente esplosive come silos, miscelatori, setacci, filtri separatori, canali e tubazioni, collettori di polveri, essiccatori, serbatoi ecc.I pannelli di apertura antiesplosione PAR sono costruiti per essere posti in superficie piane nei contenitori o silos.
Dopo l’apertura per sovrappressione, il pannello può essere richiuso. Il funzionamento normale di tali impianti è in depressione, mentre l’apertura del pannello deve essere sempre e solo da una sovrappressione positiva. Un’apposita guarnizione assicura la tenuta d’aria durante il normale funzionamento.
Il pannello di sfogo deve essere fissato ad intelaiature saldate o direttamente sull’attrezzatura da proteggere; **le dimensioni ed il sistema di fissaggio del suddetto pannello possono essere personalizzate.**

DATI TECNICI
Depressione relativa massima di lavoro nell’impianto 0,20 bar
Il campo di temperatura d’esercizio – 10 + 80° C;
Installazione in parete verticale, misura e forma supporto a richiesta.

MATERIALI DI COSTRUZIONE:
Pannello di sfogo: acciaio al carbonio zincato o acciaio inox AISI 304
Guarnizione: GOMMA ANT 60 ANTISTATICA sp. 4 mm

The anti explosion panel series “PAR” is a safety device opening pressure for protection against the overpressure of underpressure equipment.
It is a device to vent (or unloaded) reusable and re-shuttled that at the burst pressure open, leaving the complete surface free and hold shares of the item itself. This type of safety device is intended for protection against the effects of a sudden increase in pressure caused by an explosion in vessel containing mixtures of air/gas or air/dust potentially explosive as silos, mixers, sieves, separators filters, canals and pipes, dust collectors, dryers, tanks, etc. Opening explosion panels PAR are built to be placed on the flat surface in the containers or silos.
After the opening for overpressure, the panel can be closed again. The normal operation of these plants is in depression, while the opening of the panel must be always and only by a positive overpressure. A special washer ensures the air seal during normal operation.
The panel must be welded or fixed to a support directly on the equipment to be protected; ***dimensions and fixing systems of the panel can be customized.***

TECNICHAL DATA
Maximum depression of working in the system. 0,20 bar
The field of operating temperature – 10 + 80° C;
Installation on vertical wall, size and support form on request.

BUILDING MATERIAL:

Anti explosion panel: carbon steel or stainless steel AISI 304
Washer: Rubber ANT 60 ANTISTATIC tickness 4 mm

Die Explosionsschutzscheiben der Serie "PAR" ist eine Sicherheitsvorrichtung, welche sich bei hohem Druck öffnet um die Geräte im Explosionsfall vor unterdruck zu schützen.
Die Explosionsschutzscheiben sind wiederverschließbar und wiederverwendbar. Im Explosionsfall wird die Entlastungsfläche vollständig geöffnet, ohne dass Teile der Scheibe den Auslass verdecken.
Diese Sicherheitsvorrichtung dient dazu, die Anlage vor den Auswirkungen eines plötzlichen Druckanstiegs, wie er durch Explosionen in Behältern oder Leitungen mit entzündbaren Luft-Gas- oder Luft-Staub-Gemischen (z.Bsp. in Silos, Mischanlagen, Rüttler, Filter, Kanäle, Rohrleitungen, Entstaubungsanlagen, Trockner, Tanks, u.s.w.) erfolgt, zu schützen. Die Explosionsschutzscheibe PAR kann nur auf ebenen Oberflächen befestigt werden oder Silos.
Nach dem Öffnen eines Überdrucks die Bertscheibe kann auf Anfrage sein.
Die Explosionsschutzscheibe ist nur für Anlagen, welche in positiv Unterdruck gefahren werden, geeignet. Das Aufreißen der Scheibe erfolgt nur bei zu hohen und nicht bei zu niedrigen Drücken.
Eine spezielle Dichtung verhindert das Entweichen der Luft im normalen Betrieb. Die Explosionsschutzscheibe muss entweder am geschweißten Rahmen oder direkt am zu schützenden Behälter angebracht werden.
Abmessungen und Befestigungsart der Scheibe können auf Wunsch angepasst werden.

TECHNISCHE DATEN
Maximaler Unterdruck zu Betriebsdruck in der Anlage 0,20 bar
Zulässige Betriebstemperatur – 10 + 80° C;
Montage an vertikalen Wänden, Abmessungen und Art der Halterung auf Anfrage.

WERKSTOFF:
Scheibe: verzinktes Stahlblech oder Edelsthal AISI 304
Dichtung: GUMMI ANT 60 ANTISTATISCH 4 mm

Le panneau anti-explosion séries "PAR" est un dispositif de sécurité qui se ouvre, avec pression pour la protection contre la surpression d'équipements à dépression.
C 'est un dispositif de soulagement (ou d'échappement), refermable et réutilisable qui se ouvre à la pression d'éclatement, en laissant ouverte l'ouverture du rein complètement libre et détenir des actions des parts des éléments mêmes. Ce type de dispositif de sécurité est destiné à la protection contre les effets d'une augmentation soudaine de la pression causée par une explosion dans des appareils contenants des mélanges de gaz/air ou air/poussières potentiellement explosives comme des silos, mélangeurs, tamis, filtres séparateurs, les canaux et tuyaux, collecteurs de poussière, les sécheurs, réservoirs, etc.
Les panneaux d'ouverture PAR sont construits pour être placés dans des conteneurs surface plane ou silos.
Après l'ouverture pour excès de pression, le panneau peut être refermé. Le fonctionnement normal de ces plantes est en dépression, tandis que l'ouverture du panneau doit être toujours et seulement par un excès de pression positive. Un joint étanche à l'air pendant spéciale assure le fonctionnement normal.
Le panneau de sortie d'air doit être soudé ou fixé à des supports directement sur l'équipement à protéger, les dimensions et les systèmes de fixation de ce panneau peuvent être personnalisées.

DONNÉES TECHNIQUES
Dépression de travail maximale relative de l'installation 0,20 bar
Le champ de température d'exercice – 10 + 80° C;
Installation en ligne vertical, dimensions et forme du support sur demande.

MATÉRIAUX DE CONSTRUCTION:
Panneau d'ouverture: acier au carbone ou acier inox AISI 304
Garniture: GOMME ANT 60 ANTISTATIQUE épaisseur 4 mm

Norme *Norm* Norme *Norme*	Ø 400 superficie di sfogo *Ø 400 opening's surface* Ø 400 Entlastungsfläche *Ø 400 Surface d'ouverture*	Superficie di sfogo *Explosion's surface* Explosionsfläche *Surface d'explosion*	Pmax (bar)	Pred, max (bar)
UNI EN 14797:2006	0,125 m^2	0,125 m^2	9	1,5

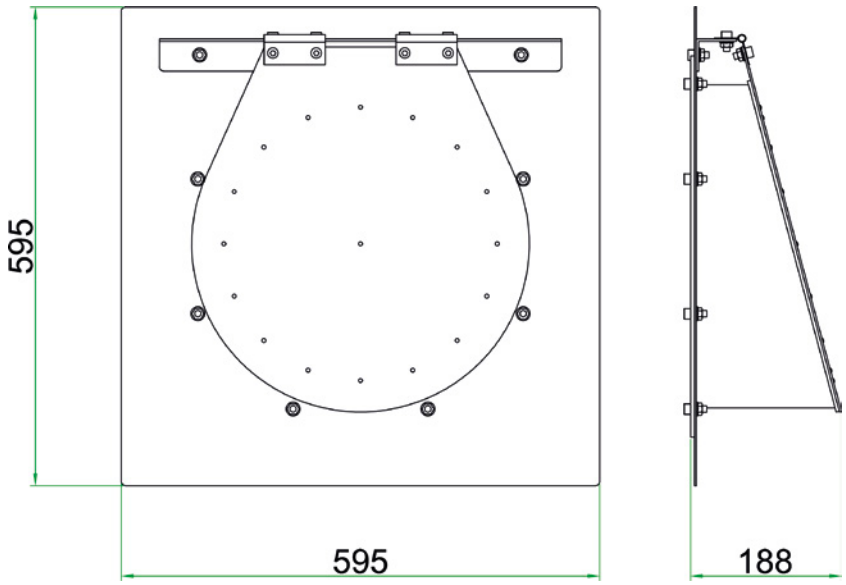

PAR

Valvole di non ritorno di sicurezza

Safety not return valve

Rückschlagklappen

Clapets anti-retour de sûreté

SNR ø100÷700mm

Certificato - Certified - Zertifizierung - Certifié:

CE EPT 18 ATEX 3028 X Ex II D

Le valvole di non ritorno di sicurezza di tipo passivo, sono certificate ATEX EN 16447 contro la propagazione dell'esplosione nella linea di aspirazione. Sono la soluzione sicura per isolare gli ambienti in caso di esplosione nell'impianto di aspirazione bloccando l'effetto esplosivo nella linea di aspirazione.
Sono costruite in acciaio al carbonio verniciato standard blu RAL 5010, o rosso RAL 3020 o in acciaio INOX AISI 304, saldato in tutte le unioni e struttura rinforzata per sostenere un'alta pressione, produzione standard fino al Ø 180 con bordi per fissaggio con collare, da Ø 200 in poi sono dotate di flange e controflange nostro standard. Una guarnizione assicura la tenuta in posizione chiusa.

DATI TECNICI:
- Classe di applicazione: 3 (Kst max 400 bar m/s)
- Pred 0,5 bar (72,5 PSI)
- Velocità massima aria: 30 m/s
- Zona di applicazione 20-21-22 (interna); 21- 22 (esterna)
- Distanza minima di installazione da possibile fonte di scoppio: 1 metro per kst fino a 200; 2 metri kst 200 ÷ in poi
- Distanza max: metri 2 / 3
- Pressione max di lavoro 50.000 Pa
- Perdita di carico: 10mm H_2O fino a Ø 400; 16mm H_2O fino a Ø 700

ACCESSORI A RICHIESTA:
- Blocco antiapertura di sicurezza
- Micro di posizione chiusa
- Sensore capacitivo rilevamento deposito polvere
- Guarnizione siliconcell

The safety not return valves, are certified ATEX EN 16447 against the propagation of the explosion in the suction's line.
They are the sure solution to isolate the environments in case of explosion in the equipment of suction stopping the explosive effect in the suction's line.
They are built in carbon steel painted standard blue RAL 5010, or red RAL 3020 or in stainless steel AISI 304, welded in all the unions and reinforced structure to sustain an high pressure, standard production up to the Ø 180 with edges for fixing with clips, from Ø 200 equipped with flanges and counter - flanges our standard. A seal ensures held in closed position.

TECHNICAL DATA :
- *Application class: 3 (Kst max 400 bar m/s)*
- *Pred 0,5 bar (72,5 PSI)*
- *Maximum speed of Air: 30 m/s*
- *Application zone: 20-21-22 (internal); 21-22 (external)*
- *Minimum installation distance from a possible source of explosion: 1 meter for kst until 200 ; 2 meters kst over 200*
- *Max distance: meter 2 - 3*
- *Maximum pressure of work 50.000 Pa*
- *Suction decrease: 10mm H_2O till Ø 400; 16mm H_2O till Ø 700*

ACCESSORIES ON REQUEST
- *Safety anti opening block*
- *Microswitch close position*
- *Capacytive sensor of inside material stopped*
- *Gasket in siliconcell*

Die Rückschlagklappen mit Gegengewicht sind laut EN 16447 als wirksamer Schutz gegen das Ausbreiten von Explosionen in Rohrleitungen ATEX-zertifiziert.
Der Einbau einer Rückschlagklappe ist im Explosionsfall eine wirkungsvolle Lösung die Umgebung von Absauganlagen vor schädlichen Auswirkungen des Explosionsdruckes zu schützen.
Die Klappen sind aus Schwarzblech blau lackiert standard (RAL 5010) oder Rot RAL 3020 oder aus Edelstahl gefertigt. Alle Stöße sind geschweißt und verstärkt um hohen Drücken standzuhalten. Die Klappen werden in Standardgrößen bis zum Ø 180 mm mit Bord für Rohrschellen geliefert, größere Durchmesser mit Flansche und Gegenflansche unserer Standarddimensionen.

TECHNISCHE DATEN:
- Anwendungsklasse : 3 (Kst max 400 bar m/s)
- Pred 0,5 bar (72,5 PSI)
- Maximum Luftgeschwindigkeit: 30 m/s
- Zone von Auftragen 20-21-22 (Innen);21-22 (Außen)
- Minimal-Entfernung der Installation von einer möglichen Quelle des Ausbruch: 1 Meter für kst bis zum 200; 2 Meter kst über 200
- Maximal-Entfernung: Meter 2 - 3
- Maximaler Arbeitsdruck 50.000 Pa
- Saug- Abnahme: 10mm H_2O bis Ø 400; 16mm H_2O bis Ø 700

ZUBEHÖR AUF ANFRAGE:
- Sicherheits-Öffnungssperre
- Mikroschalter Schließstellung
- Kapazitiver Sensor zur Erfassung von Staubablagerungen
- Zellsilikon-Dichtung

Les clapets anti-retour SNR sont certifiées ATEX EN 16447 contre la propagation de l'explosion dans les conduites d'aspiration.
Les clapets représentent la solution la plus fiable pour protéger les installations et éviter les retours de surpression vers les ateliers et les opérateurs.
Elles sont construites en acier peint standard bleu RAL 5010 ou rouge RAL 3020 ou en acier INOX 304, avec panneaux soudés et structure renforcée pour une résistance élevée à la pression. Jusqu'au Ø 180 mm, les clapets SNR sont livrées en bords tombés. Pour les diamètres supérieurs, elles sont livrées avec des brides et contre-brides standard.

DONNÉES TECHNIQUES:
- *Classe d'application: 3 (Kst max 400 bar m/s)*
- *Pred 0,5 bar (72,5 PSI)*
- *Vitesse maximum de l'air : 30 m/s*
- *Zone d'application 20-21-22 (intérieure) ; 21-22 (extérieure)*
- *Distance minimale de l'installation de possible source d'explosion: 1 mètre pour kst jusqu'au 200 ; 2 mètres pour kst plus de 200*
- *Distance max : 2 – 3 mètres*
- *Pression max de travail 50.000 Pa*
- *Pert de charge: 10mm H_2O jusqu'à Ø 400; 16mm H_2O jusqu'à Ø 700*

ACCESSORIES SUR DEMANDE:
- *Bloc anti-overture de sûreté*
- *Micro interrupter de position fermé*
- *Sensor capacitive pour relèver la poussière deposée*
- *Joint siliconcell*

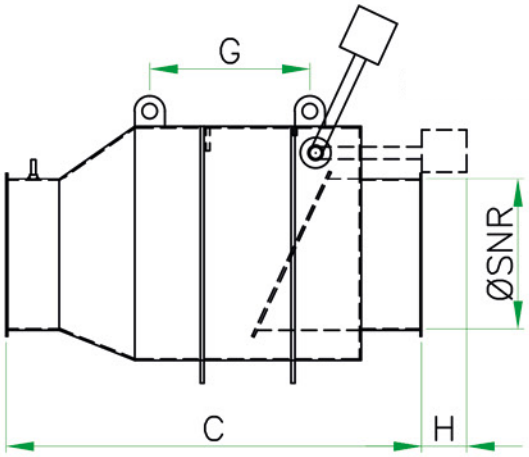

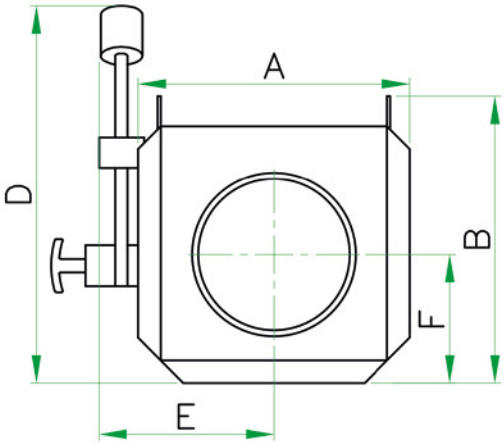

Ø SNR	A	B	C	D	Kg.
Ø 160	320	305	510		20
Ø 180	350	325	530		20
Ø 200	370	345	550		20
Ø 250	420	395	600		25
Ø 300	470	445	670	200	38
Ø 350	520	495	720	200	45
Ø 400	570	545	770	250	54
Ø 450	620	595	820	300	68
Ø 500	670	645	870	400	80
Ø 550	720	695	920	300	100
Ø 600	770	745	970	350	115
Ø 650	820	795	1020	400	125
Ø 700	870	845	1070	460	135

Valvole di non ritorno di sicurezza Ø800 ÷ 900

Safety not return valve Ø800 ÷ 900

Rückschlagklappen Ø800 ÷ 900

Clapets anti-retour de sûreté Ø800 ÷ 900

SNR ø800÷900mm

SNR Ø800

Certificato - Certified - Zertifizierung - Certifié:

CE FSA 18 ATEX 1682 X Ex II D

SNR Ø900

Certificato - Certified - Zertifizierung - Certifié:

CE FSA 18 ATEX 1693 X Ex II D

Valvole di non ritorno di sicurezza di tipo passivo, certificate ATEX EN 15089/2009 contro la propagazione dell'esplosione nella linea di aspirazione.
Un adeguato contrappeso consente il bilanciamento dei 2 diaframmi per una regolare apertura e chiusura, **equipaggiate di blocco antiapertura di sicurezza**.
L'alta funzionalità ed efficienza di chiusura consentono l'installazione ad una distanza molto ridotta dal punto di possibile esplosione (silos, filtro, contenitore) 3 metri.
Costruite in acciaio al carbonio verniciato Blu RAL 5010 o 3020 o in AISI 304, saldato in tutte le unioni e struttura rinforzata per sostenere un'alta pressione, produzione standard con flange e controflange nostro standard.
Una guarnizione Aerstop EPDM assicura la tenuta in posizione chiusa.
Equipaggiate di asole per sostenimento dato il peso consistente.

DATI TECNICI:
- Classe di applicazione: 2 (Kst max 299 bar m/s)
- Pred 0,25 bar
- Velocità massima aria: 30 m/s
- Zona: interna 20 - 21-22; esterna e silos 21- 22
- Installazione: solo su linea orizzontale
- Distanza minima di installazione: 3 metri
- Con blocco antiapertura di sicurezza
- Pressione max di lavoro 25.000 Pa / 0,25 bar
- Perdita di carico 16 mm H2O

ACCESSORI A RICHIESTA:
- Micro di posizione chiusa
- Sensore capacitivo rilevamento deposito polvere
- Guarnizione siliconcell

Valves not return of safety, certified ATEX EN 15089/2009 against the propagation of the explosion in the suction's line.
A suitable counterweight allows the balancing of the 2 diaphragms for a regular opening and closing, ***equipped with safety's anti opening block.***
The high functionality and efficiency of closure permit to fit it at a very short distance from the point of possible explosion (silos, filter, container) 3 meters.
Built in carbon steel painted blue RAL 5010 or red RAL 3020 or stainless steel AISI 304, welded in all the unions and reinforced structure to sustain an high pressure, standard production with flanges and counter flanges our standard.
A seal Aerstop EPDM ensures held in closed position.
Equipped with slots to support the consistent weight.

TECHNICAL DATA:
- *Application class: 2 (Kst max 299 bar m/s)*
- *Pred 0,25 bar*
- *Maximum speed of Air: 30 m/s*
- *Zone: internal 20 - 21- 22; external and silos 21- 22*
- *Installation: only in horizontal line*
- *Minimum installation distance: 3 meters*
- *With safety's anti opening block*
- *Maximum pressure of work 25.000 Pa / 0,25 bar*
- *Load loss 16 mm H2O*

ACCESSORIES ON REQUEST
- *Microswitch close position*
- *Capacytive sensor of inside material stopped*
- *Gasket in siliconcell*

Passive Rückschlagklappen mit ATEX-Sicherheitszertifizierung nach ATEX EN 15089/2009 gegen die Ausbreitung der Explosion in einer Saugleitung.
Ein geeignetes Gegengewicht erlaubt den Ausgleich der zwei Membrane für reguläres Öffnen und Schließen, die mit einer **Sicherheits-Öffnungssperre ausgestattet** sind.
Die hohe Schließfunktionalität und -effizienz bieten die Möglichkeit des Einbaus in dem sehr geringen Abstand zur möglichen Explosionsstelle (Silo, Filter, Behälter) von nur 3 Metern.
Aus blau lackiertem (RAL 5010 oder 3020) C-Stahl oder AISI 304-Edelstahl. Alle Stöße sind geschweißt und verstärkt, um hohen Drücken standzuhalten, Standardfertigung mit Flansch und Gegenflansch unserer Standarddimension. Eine Aerstop EPDM-Dichtung garantiert die Dichtheit in geschlossener Stellung. Ausgestattet mit Hebeösen wegen des hohen Gewichts.

TECHNISCHE DATEN:
- Anwendungsklasse: 2 (Kst max. 299 bar m/s)
- Pred 0,25 bar
- Maximale Luftgeschwindigkeit: 30 m/s
- Zone: innen 20 - 21-22; außen und Silos 21-22
- Einbau: nur an waagerechter Leitung
- Mindesteinbauabstand: 3 m
- Mit Sicherheits-Öffnungssperre
- Maximaler Arbeitsdruck 25.000 Pa / 0,25 bar
- Druckabfall 16 mm H2O

ZUBEHÖR AUF ANFRAGE:
- Mikroschalter Schließstellung
- Kapazitiver Sensor zur Erfassung von Staubablagerungen
- Zellsilikon-Dichtung

Valves anti-retour certifiées ATEX EN 1089/2009 contre la propagation de l'explosion dans les conduites d'aspiration.
Un contrepoids permét le balancement des 2 diaphragmes par une ouverture et fermeture réguliere, ***équipées de bloc anti-ouverture de sûreté.***
L'efficacité et la rapidité de fermeture permettent une installation au plus près du point d'explosion (silo, dépoussiéreur, container) : 3 mètres.
Construites en acier peint RAL 5010 ou RAL 3020 ou en acier avec panneaux soudés et structure renforcée pour une résistance élevée à la pression, production standard avec brides et contre brides. Un joint Aerstop EPDM assure l'étanchéité en position fermée. Equipées des encoches pour permettre leur supporte (poids important).

DONNÉES TECHNIQUES:
- *Classe d'application: 2 (Kst max 299 bar m/s)*
- *Pred 0,25 bar*
- *Maximum vitesse de l'air: 30 m/s*
- *Zone: intérieure 20 - 21- 22; extérieure et silos 21- 22*
- *Installation: seul sur canalisation horizontal*
- *Distance minimale d'installation: 3 mètres*
- *Avec bloc anti-ouverture de sûreté*
- *Pression max de travail 25.000 Pa / 0,25 bar*
- *Perte de charge 16 mm H2O*

ACCESSORIES SUR DEMANDE:
- *Micro interrupter de position fermé*
- *Sensor capacitive pour relever la poussier deposé*
- *Joint Siliconcell*

Ø SNR	A	B	C	D	E	F	G	H	Kg.
Ø 800	1020	1000	1330	1220	660	480	715	360	330
Ø 900	1120	1100	1430	1320	710	530	710	360	390

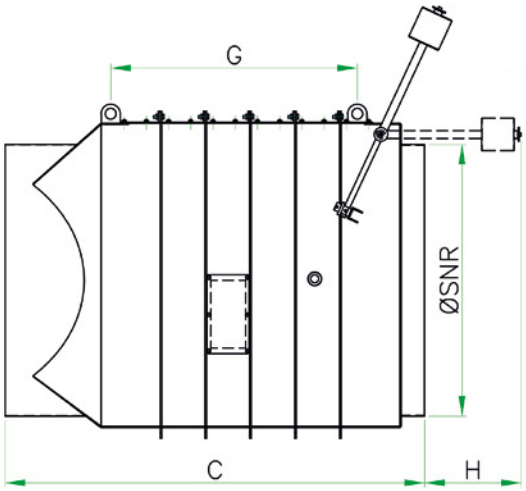

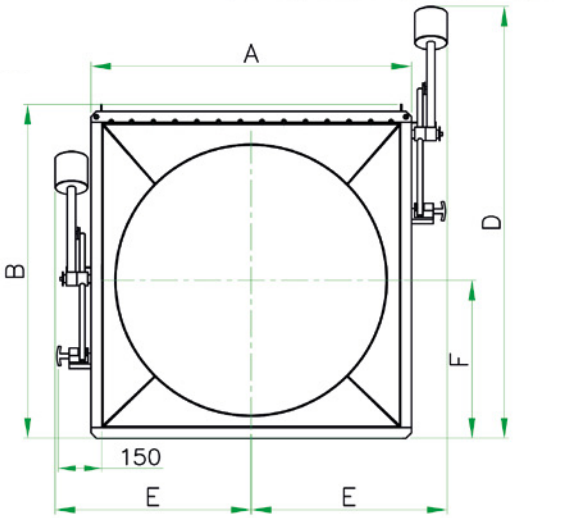

Deviatore d'esplosione DEVEX per il riciclo dell'aria

Explosion diverter DEVEX for clean air back

Entlastungsvorrichtung DEVEX für umluftanlagen

Deviateur d' explosion DEVEX pour le recyclage d'air

Il Deviatore d'esplosione DEVEX è stato progettato per impedire che l'effetto di un'esplosione nel filtro di materiale lavorato possa arrivare nell'ambiente di lavoro attraverso le tubazioni di ritorno dell'aria filtrata verso l'ambiente dove ci sono persone che lavorano.
La posizione di installazione del DEVEX nell'impianto di aspirazione e filtrazione è tra il filtro e l'ambiente di lavoro, nel caso ci sia l'aspiratore dopo il filtro (filtro in depressione) il DEVEX va installato fra il ventilatore e l'ambiente di lavoro.

DOPPIA SICUREZZA DI INTERVENTO DEL DEVIATORE DEVEX
- Attivazione con sovrapressione repentina: senza segnale elettrico
- Attivazione con segnale da rivelatore di scintilla, fiamma o temperatura

Doppia sicurezza progettata e brevettata da Aircom, che rende il DEVEX assolutamente affidabile per la sicurezza delle persone anche in CASO DI GUASTO ELETTRICO.

RIARMO MOLTO FACILE E SEMPLICE:
Riarmo manuale fino a Ø 300 mm
Riarmo pneumatico a distanza da Ø 450 mm in poi
Verniciatura epossidica a polvere rosso RAL 3020
Velocità max aria 35m/s - Elettromagnete 24Vdc

EXPLOSION DIVERTER DEVEX has been projected to save people in the workspace from the effect of an explosion on the collection system, through the back clean air pipe. Its important purpose is to divert the path from the normal air way to the free atmosphere in case of an explosion or high instantaneous overpressure.
The most common application is to locate the DEVEX on the air cleaned back pipe between the dust collector recycling and the workspace building.

DOUBLE SECURITY OF THE DIVERTER DEVEX:
- *from an instantaneous overpressure (without electric signal) caused by explosion or other.*
- *By signal of spark, flame or temperature detector*

***Double security** projected and patented from Aircom, it makes DEVEX absolutely reliable for the people safety on the workspace EVEN IF AN ELECTRICAL FAULT. The safety risk is greatly reduced in case of an explosion or fire in the dust collector and pipe system.*

THE REARM IS VERY EASY AND SIMPLE:
Manual rearm till Ø 300 mm
Pneumatic rearm at distance from Ø 450 mm
Epoxy powder coated safety red finish
Max air speed 35m/s - Magnetic 24Vdc

POSIZIONE NORMALE - NORMAL POSITION
POSITION NORMAL - POSITION NORMALE

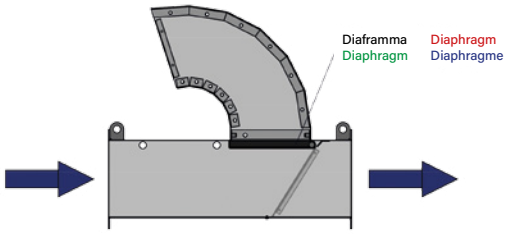

POSIZIONE CHIUSA - CLOSED POSITION
SCHLIESSPOSITION - POSITION FERMÉE

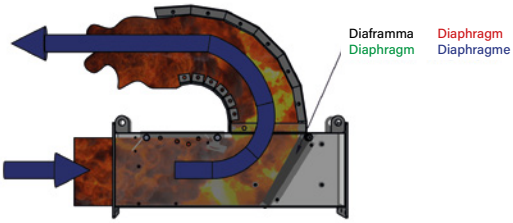

Die Entlastungsvorrichtung DEVEX wurde so konzipiert, dass bei Explosion während der Bearbeitung eines Materials, es zu keiner Explosionsübertragung in den Arbeitsraum über die Rücklaufleitung der Luftabsaugungsanlage kommt.
DEVEX wird in der Aspirations - und Luftfilteranlage zwischen Filter und Arbeitsraum eingebaut. Wenn nach dem Filter (Unterdruckfilter) eine Ansaugvorrichtung eingebaut ist, muss DEVEX zwischen dem Lüfter und dem Arbeitsraum installiert werden.

DOPPELTE SICHERHEIT MIT DER ENTLASTUNGVORRICHTUNG DEVEX
- Sofortige Aktivierung durch Überdruck: ohne elektrisches Signal
- Aktivierung durch Funken-, Flammen- oder Temperaturmelder

Das von Aircom konzipierte und patentierte System mit **doppelter Sicherheit** macht DEVEX zu einer optimalen Sicherheitsvorrichtung für den Schutz der Personen auch BEI ELEKTRISCHER STÖRUNG.

SEHR EINFACHE UND SCHNELLE RÜCKSTELLUNG
Handrückstellung bis zu einem Durchmesser von 300 mm
Pneumatische Fernrückstellung ab einem Durchmesser von 450 mm
Pulverbeschichtung mit Epoxidharz Rot RAL 3020
Maximum luftgeschwindgkeit 35m/s
Elektromagnet 24Vdc

Le déviateur d'explosion DEVEX à été projeté par Aircom pour éviter que l'effet d'un explosion dans le filtre du matériel traité peut arriver dans le milieu de travail à travers les canalisations de retour de l'air filtrée vers le milieu où il y a des personnes qui travaillent.
La position de montage du DEVEX dans le système d'aspiration et filtration est entre le filtre et le milieu de travail, dans le cas il y a l'aspirateur après le filtre (filtre en dépression) le DEVEX doit être installé entre le ventilateur et le milieu de travail.

DOUBLE SÉCURITÉ D'INTERVENTION DU DÉVIATEUR DEVEX
- *Avec l'arrivée d'une surpression soudaine (sans signal électrique).*
- *Avec signal de détecteur d'étincelles, de la pression, du feu ou de la température.*

***Double sécurité** projétée et brevetée par Aircom, ce qui rend le Devex absolument fiable pour la sécurité des personnes en cas de panne électrique.*

LE REARM EST TRÈS FACILE ET SIMPLE:
Rearm manuel jusqu'au Ø 300 mm
Rearm pneumatique à distance à partir du Ø 450 mm
Peint Epoxy Rouge RAL 3020
Vitesse Max air 35m/s
Aimant 24Vdc

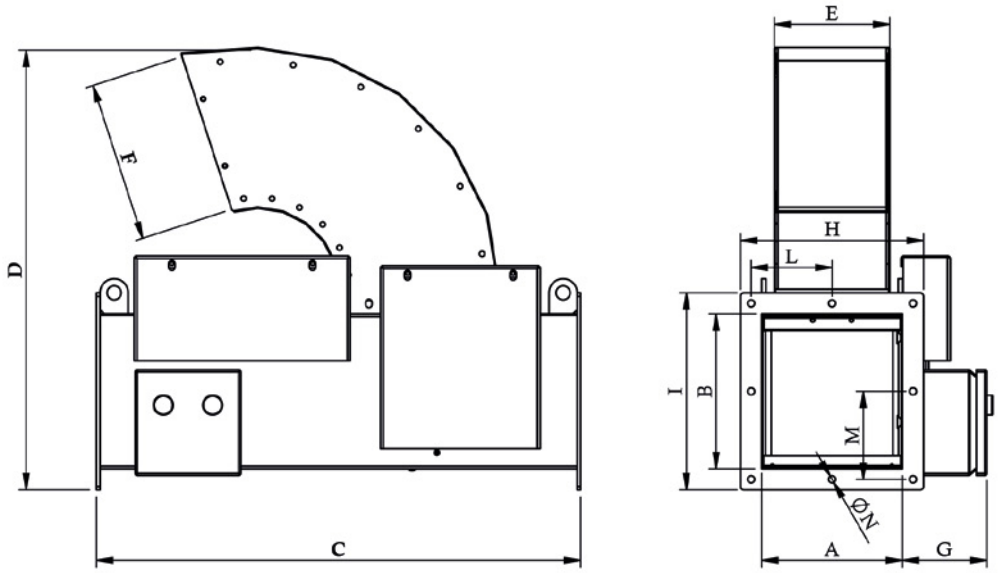

	A	B	C	D	E	F	G	H	I	L	M	N	spessore thickness Dicke épaisseur	cilindro cylinder Zylinder cylindre	peso kg weight kg Gewicht kg poids kg	Ø portata possibile Ø suggested duct Ø vorgeschlagen Kanal Ø dèbit possible
Ø 200	200	220	688	603	162	239	130	260	280	115	125	10	2/1,5		23	180 / 225
Ø 300	290	300	782	778	252	334	130	350	360	106,6	110	10	2/1,5		40	250 / 320
Ø 450	430	450	947	1094	392	500	130	490	510	115	120	10	3/2	1x Ø 40	75	350 / 480
Ø 600	550	580	1099	1379	512	655	130	630	660	118	124	10	3/2	1x Ø 40	120	500 /620
Ø 700	660	690	1230	1620	622	786	130	760	790	101,4	105,7	10	3/2	1x Ø 40	170	650 / 750
Ø 850	790	820	1373	1896	752	932	130	890	920	105	108,8	10	4/3	2x Ø 63	255	800 / 900
Ø 1000	890	920	1491	2114	852	1050	130	1010	1040	118,75	108,9	12	4/3	2x Ø 63	300	950 / 1000
Ø 1100	1010	1040	1632	2375	972	1191	130	1130	1160	107	110	12	4/3	2x Ø 63	365	1050 / 1150
Ø 1250	1120	1150	1762	2615	1082	1321	130	1240	1270	118	121	12	4/3	2x Ø 63	420	1100 / 1260

GMCU 1610SD
GMCU 1610SD-FM

Gestione fino a 5 condotte indipendenti
- 16 ingressi programmabili
- 10 uscite programmabili
- Password di accesso
- Memoria di 500 eventi con data e ora
- Controllo alimentazione a batterie
- Controllo cavi
- Controllo bobine valvole di estinzione
- Alimentazione rete 90-260Vca
- Alimentazione 24Vdc 2,7A
- Protezione IP54 (contenitore GMCT2MS)

Runs up to 5 independently ducts
- *16 inputs: programmable*
- *10 outputs: programmable*
- *Access password*
- *Memory 500 events with date and time*
- *Power pack and battery control*
- *Cable control*
- *Extinguisher valve coil control*
- *Mains power supply 90-260Vac*
- *Power pack 24Vdc 2,7A*
- *IP54 protection (GMCT2MS container)*

Steuerung von bis zu 5 getrennten Leitungen
- 16 Eingänge: programmierbar
- 10 Ausgänge: programmierbar
- Zugriff-Passwort
- Speicherung von 500 Ereignissen mit Datum und Uhrzeit
- Steuerung von Netzteil und Akku
- Steuerung der Kabel
- Steuerung der Spule der Löschventile
- Stromversorgung 90-260 Vca
- Netzteil 24Vdc 2,7A
- IP-54 (Behälter GMCT2MS)

Gère jusqu'à 5 canalisations indépendantes
- *16 entrées : programmables*
- *10 sorties : programmables*
- *Code d'accès*
- *Mémoire 500 événements avec la date et l'heure*
- *Contrôle alimentateur et batterie*
- *Contrôle câbles*
- *Contrôle bobines clapets d'extinctions*
- *Alimentation réseau 90-260 Vca*
- *Alimentateur 24Vdc, 2,7A*
- *Indice de protection IP54 (boîtier GMCT2MS)*

DIM: 410x410x150 mm
Kg: 9,4

GMCU 1610SD-2D

Gestione fino a 2 condotte indipendenti
- 16 ingressi programmabili
- 10 uscite programmabili
- Password di accesso
- Memoria di 500 eventi con data e ora
- Controllo alimentazione a batterie
- Controllo cavi
- Controllo bobine valvole di estinzione
- Alimentazione rete 90-260Vca
- Alimentazione 24Vdc 1,5A
- Protezione IP54 (contenitore GMCT2MS)

Runs up to 2 independently ducts
- *16 inputs: programmable*
- *10 outputs: programmable*
- *Access password*
- *Memory 500 events with date and time*
- *Power pack and battery control*
- *Cable control*
- *Extinguisher valve coil control*
- *Mains power supply 90-260Vac*
- *Power pack 24Vdc 1.5A*
- *IP54 protection (GMCT2MS container)*

Steuerung von bis zu 2 getrennten Leitungen
- 16 Eingänge: programmierbar
- 10 Ausgänge: programmierbar
- Zugriff-Passwort
- Speicherung von 500 Ereignissen mit Datum und Uhrzeit
- Steuerung von Netzteil und Akku
- Steuerung der Kabel
- Steuerung der Spule der Löschventile
- Stromversorgung 90-260 Vca
- Netzteil 24Vdc 1,5A
- IP-54 (Behälter GMCT2MS)

Gère jusqu'à 2 canalisations indépendantes
- *16 entrées : programmables*
- *10 sorties : programmables*
- *Code d'accès*
- *Mémoire 500 événements avec la date et l'heure*
- *Contrôle alimentateur et batterie*
- *Contrôle câbles*
- *Contrôle bobines Clapets d'extinctions*
- *Alimentation réseau 90-260 Vca*
- *Alimentateur 24Vdc, 1,5A*
- *Indice de protection IP54 (boîtier GMCT2MS)*

DIM: 410x410x150 mm
Kg: 9,4

GMSC243-EX 22D-FM

Rivelatore di scintille **ATEX ZONA 22 D.**

*Spark detector **ATEX ZONE 22 D.***

Vermessungsgerät des Funken **ATEX ZONE 22 D.**

*Détecteur d'etincelle **ATEX ZONE 22 D.***

DIM: 123x78x68H mm

Kg: 0,8

GMSUP2-EX21GD-FM

Kit montaggio condotta per rilevatori di scintille e lampade test **ATEX ZONE 21 G/D (cat.2).**

*Mounting kit on duct for spark detectors and lamp test **ATEX ZONE 21 G/D (cat.2).***

Funkenerkennunggestell Test **ATEX ZONE 21 G/D (cat.2).**

*Kit/support de montage pour détecteur d'entincelle et lampes test **ATEX ZONE 21 G/D (cat.2).***

DIM: 130x170x100H mm - Kg: 1,6

GMTEST4-EX 22D

Lampada test per rilevatore di scintille **ATEX ZONA 22 D.**

*Lamp test for spark detector **ATEX ZONE 22 D.***

Licht für vermessungsgerät des Funke **ATEX ZONE 22 D.**

*Lampe test pour détecteur d'etincelle **ATEX ZONE 22 D.***

DIM: 123x78x68H mm

Kg: 0,8

GMUGS34

Ugello spruzzatore acqua, getto a ventaglio (120°), attacco 3/4".

Nozzle sprayer for water jet to fan (120°), connection 3/4".

Wasserspritzdüse, Flachstrhal (120°) Ansatz 3/4".

Gliceur pour l'eau, jet à ventilateur (120°), attaque 3/4".

GMUGS120

Ugello spruzzatore acqua, getto a cono (120°), attacco 3/4".

Nozzle sprayer for water jet to cone (120°), connection 3/4".

Wasserspritzdüse, Kegelstrahl (120°) Ansatz 3/4".

Gliceur pour l'eau, jet à cône (120°), attaque 3/4".

GMELV24-EX 22D

Elettrovalvola per acqua 2 vie n.c. 3/4" **ATEX ZONA 22 D.** L'articolo comprende: bobina e connettore.

*Electric valve for water, 2 ways n.c. 3/4" **ATEX ZONE 22 D.** The code includes coil and connector.*

Elektroventil für 2 Wege-Wasser n.c. 3/4" **ATEX ZONE 22 D.** Der artikel enthält Spule und Verbinder.

*Electrovanne pour l'eau 2 voies n.c. 3/4" **ATEX ZONE 22 D.** L'article comprends bobine et connecteur.*

DIM: 100x70x110H mm

Kg: 1,4

GMFD005-EX 22D

Rilevatore/trasduttore di fiamma su linea 4-20mA **ATEX ZONA 22 D.**

*Flame detector / flame sensor on line 4-20mA **ATEX ZONE 22 D.***

Vermessungsgerät des Funken auf Linie 4-20mA **ATEX ZONE 22 D.**

*Détecteur/trasducteur de flame **ATEX ZONE 22 D.***

DIM: 123x78x68H mm

Kg: 0,8

GMBT21A

Batteria 12V 2,1Ah.

Battery 12V 2,1Ah.

Batterie 12V 2,1Ah.

Batterie 12V 2,1Ah.

DIM: 180x35x60H mm

Kg: 0,8

GMTRB003D-EX 22D

Sonda misura polveri a principio triboelettrico. Uscite optoisolate per "allarme-preallarme". Controllo automatico pulizia elettrodo. Sensore di temperatura integrato. Stilo (puntale) di misura in acciaio L.250mm. **ATEX ZONA 22 D.**

*Dust probe with triboelectrical principle. Outputs optoisolated for "alar-prealarm". Automatic test for clean electrode. Temperature sensor integrated measure (electrode) in steel L.250mm. **ATEX ZONE 22 D.***

Probe Messen Staube eine reibungselektrische Prinzip. Opto-ausgänge für "pre-alarm". Steuerung automatische Reinigung. Integrierter Temperatur. Whip (toe) Messung steel L.250mm. **ATEX ZONE 22 D.**

*Sonde mesure poussières à principe triboélectrique. Sorties potiquementisolées pour "alarme-prealarme". Contrôle automatique, nettoyage électrode. Capteur de temperature integré. Sonde de mesure en acier L.250mm. **ATEX ZONE 22 D.***

DIM: 80x90x300 mm - Kg: 1

GMTRB005D-EX 22D

Sonda triboelettrica. 3 uscite optoisolate, uscita 4-20mA (proporzionale). Porta seriale RS485. Ingresso test esterno. Attacco al processo 3/4" G. Contenitore testa DIN A - P65. **ATEX ZONA 22 D.**

*Triboelectrical probe. 3 optoisolated outputs, 4-20mA output (proportional). RS485 text input. Connection 3/4"G. Box DIN A - IP65. **ATEX ZONE 22 D.***

Triboelektrische Sonde. 3 Opto-Ausgänge, 4-20mA Ausgang (proportional). Serielle Schnittstelle. RS485 außeneigang test. Prozessanschluss 3/4"G. Container Kopf DIN A - P65 **ATEX ZONE 22 D.**

*Sonde triboélectrique. 3 sorties optiquementisolées. Sortie 4-20mA (proportionale). Porte serial RS485. Entrée test exteriéure. Jonction 3/4"G. Boîtier tête DIN A - P65 **ATEX ZONE 22 D.***

DIM: 90x90x280 mm

Kg: 0,9

GMST101-EX 22D

Sonda temperatura 0-90°C. Collegamento con GMETMLCD. Stilo misura in acciaio L.100mm. **ATEX ZONA 22 D.**

Probe of temperature 0-90°C. Connection to GMETMLCD. Stilo point of measure in steel L.100mm. ***ATEX ZONE 22 D.***

Temperatursonde 0-90°C. Verbindung mit GMETMLCD. Whip aus Stahl große L.100mm. **ATEX ZONE 22 D.**

Sonde temperature 0-90°C. Connexion avec GMETMLCD. Mesure en acier L.100mm. ***ATEX ZONE 22 D.***

DIM: 120x70x180 mm

Kg: 0,9

GMSTV001D-EX 22D

Sonda termovelocimetrica + soglie:
- Range temperature: -40 +150°C
- Soglie T.V.M.: 5°C/5sec. o 2,5°C/5sec.
- Soglie fisse: 60°C/70°C (uscita 2)
- 2 uscite open collector + bus RS48S

Stilo in acciaio L.100mm. **ATEX ZONA 22 D.**

Thermo velocity probe + thresholds:
- *Range temperature: -40 +150°C*
- *T.V.M.: 5°C/5sec. o 2,5°C/5sec.*
- *Fixed: 60°C/70°C (output 2)*
- *2 outputs open collector + bus RS48S*

Point measure in steel L.100mm. ***ATEX ZONE 22 D.***

Sonde Wärmefühler:
- Temperatur: -40 +150°C
- T.V.M.: 5°C/5sec. o 2,5°C/5sek.
- Befestigt: 60°C/70°C (Ausgang 2)
- 2 Ausgänge open collector + bus RS48S

Whip aus Stahl große L.100mm. **ATEX ZONE 22 D.**

Sonde thermovélocimétrique + seuils:
- *Range témperature: -40 +150°C*
- *Seuil T.V.M.: 5°C/5sec. o 2,5°C/5sec.*
- *Seuils fixes: 60°C/70°C (sortie 2)*
- *2 sorties open collector + bus RS48S*

Sonde de mesure en acier L.100mm. ***ATEX ZONE 22 D.***

DIM: 90x90x280 mm - Kg: 0,8

GMPRL001-I

Prolunga sonda triboelettrica AISI304 L.100mm.

Extension for tribo-probe AISI304 L.100mm.

Erweiterung Triboelektrische Sonde AISI304 L.100mm.

Prolonge sonde triboélectrique AISI304 L.100mm.

GMPRL002-I

Prolunga sonda triboelettrica AISI304 L200mm.

Extension for tribo-probe AISI304 L.200mm.

Erweiterung Triboelektrische Sonde AISI304 L.200mm.

Prolonge sonde triboélectrique AISI304 L.200mm.

GMPRL004-I

Prolunga sonda triboelettrica AISI304 L400mm.

Extension for tribo-probe AISI304 L.400mm.

Erweiterung Triboelektrische Sonde AISI304 L.400mm.

Prolonge sonde triboélectrique AISI304 L.400mm.

DIM:80x130x180 mm - Kg: 0,9

GMFS001-EX 22D

Flussostato/rilevatore a portata d'aria:
- Range: da 3 a 30 mt/s (metri/secondo)
- Portata: da calcolare in funzione ø condotto e velocità flusso
  es.: ø 500mm = 21200m3/h (mc/h) - ø 600mm = 30500m3/h (mc/h)
- 1 uscita proporzionale 4-20mA - 2 uscite relè regolabili con dip switch
- Alimentazione 20-30Vdc. **ATEX ZONA 22 D.**

Flux meter/meter capacity air:
- *Range: da 3 a 30 mt/s (meter/second)*
- *Capacity: to calculate in duct function ø and speed flow*
  es.: ø 500mm = 21200m3/h (mc/h) - ø 600mm = 30500m3/h (mc/h)
- *1 output 4-20mA - 2 outputs relè regolated with dip switch*
- *Main supply 20-30Vdc.* ***ATEX ZONE 22 D.***

Durchflussmesser:
- Von: 3 bis 30 mt/s (Meter/Sekunde)
- Tragfähigkeit: berechnen nach ø rohr und Flussgeschwindigkeit
  es.: ø 500mm = 21200m3/h (mc/h) - ø 600mm = 30500m3/h (mc/h)
- 1 Ausgang 4-20mA - 2 Ausgänge relè regulierbar mit dip switch
- Energieleitung 20-30Vdc. **ATEX ZONE 22 D.**

Débit/Détecteur débit air:
- *Range: de 3 à 30 mt/s (métres/second)*
- *Débit: à calculer en fonction ø conduit et vitesse flux*
  es.: ø 500mm = 21200m3/h (mc/h) - ø 600mm = 30500m3/h (mc/h)
- *1 sortie proportionnelle 4-20mA - 2 sortie relè réglables avec dip switch*
- *Alimentation 20-30Vdc.* ***ATEX ZONE 22 D.***

GMSI24S

Avvisatore acustico: Campana 95dB 24Vdc, 35mA IP55.

Acoustic warning: Bell 95dB 24Vdc, 35mA IP55.

Hupe: Glocke 95dB 24Vdc, 35mA IP55.

Avvertisseur acoustique: Cloche 95dB 24Vdc, 35mA IP55.

DIM: ø180x90H mm

Kg: 1,2

GMLP24

Avvisatore ottico: Lampeggiatore stroboscopico 24Vdc IP55.

Optical warning: Flashing 24Vdc IP55.

Optishe Warnanlage: Blinkend 24Vdc IP55.

Avvertisseur optique: Flashing 24Vdc IP55.

DIM: 120x120x100 mm

GMSE24-54-3

Avvisatore ottico acustico da esterno autoalimentato 106dB 24Vdc IP34. Conforme normativa EN 54-3. Necessita di 1 batteria 12V 2,1Ah.

Optical and acoustic warning for outdoor powered 106dB 24Vdc IP34. Norme EN 54-3. Needs 1 battery 12V 2,1Ah.

Optishe Warnanlage und Hupe für außere 106dB 24Vdc IP34. Nach den Norme EN 54-3. Erforderlich 1 Batterie 12V 2,1Ah.

Avvertisseur optique acoustique pour éxterieur autoalimenté 106dB 24Vdc IP34. Conforme norme EN 54-3. Il faut 1 batterie 12V 2,1Ah.

DIM: 245x245x85 mm

GMETMLCD

Modulo controllo sonde termiche 2 ingressi, 2 uscite senza contenitore:

- Gestione di 2 sonde indipendenti
- Visualizzazione temperatura in tempo reale
- Programmi soglia minima e massima

Thermal probe control unit 2 inputs, 2 outputs without box:

- *Indipendent control of 2 ducts*
- *Real time temperature visualization*
- *Programs minimal and maximum threshold*

Sonden Thermal-steuergerät 2 Eingänge, 2 Ausgänge ohne Behälter:

- Management der unadhängiger Probe 2
- Temperaturanzeige in Echtzeit
- Programmierbare threshold minimalen und maximalen

Module de côntrole des sondes thermiques, 2 entrées, 2 sorties sans boîte:

- *Gestion de 2 sondes indépendants*
- *Affichange de la température en temps réel*
- *Minimale et maximale programmable*

DIM: 125x125xP65 mm

GM-PID001

Modulo di controllo a microprocessore, display grafico 128x64 punti, gestione sonde triboelettriche, 1 ingresso seriale, 2 analogici. Uscite: 2 relè (scambio) - 2 analogiche. Alimentazione 200-240Vca (24V a richiesta). Versione da incasso.

Microprocessor module control, graphic display 128x64 pixel, management triboelectric probes, 1 serial input, 2 analogic inputs. Outputs: 2 relay (exchange) - 2 analogic. Power 200-240Vca (24V on request). Built version.

Mikroprozessor steuerteil, graphische Anzeige 128x64 punkte, management triboelektrischen Probes, serial input 1, 2 analog. Ausgang: relais 2(exchange) - 2 analog. Strom 200-240Vca (24V auf Anfrage).

Module de côntrole à microprocesseur, display grafique 128x64 points, gestion sonde triboélectrique, 1 éntree serial, 2 analogiques. Alimentation 200-240Vac (24V sur demande). Version du enchassement.

DIM: 125x125xP6 65 mm

GM-VDUST01

Modulo di controllo a microprocessore, display grafico 128x64 punti, dati su display e/o grafico, memorizzazione dati (24h), 1 ingresso seriale, 2 analogici. Uscite: 2 relè (scambio) - 2 analogiche. Alimentazione 200-240Vca (24V a richiesta). Versione da incasso.

Microprocessor module control, graphic display 128x64 pixel, data on display and/or graph, data storage (24h), 1 serial input, 2 analogic input. Output: 2 relay (exchange) - 2 analogic. Power 200-240Vca (24V on request). Built version.

Mikroprozessor Steuerteil, graphische Anzeige 128x64 Punkte, daten display und/ oder graphic, data storage (24h), serial input 1, 2 analog. Ausgang: 2 (exchange) - 2 analog. Strom 200-240Vca (24V auf Anfrage).

Module de côntrole à microprocesseur, display grafique 128x64 points, données sur display et/ ou grafique, memorisation données (24h), 1 éntree serial, 2 analogiques. Alimentation 200-240Vac (24V sur demande). Version du enchassement

DIM: 125x125xP6 65 mm

GM-CT2-P01

Contenitore in policarbonato. IP65 - 2 moduli.

Polycarbonate box. IP65 - 2 moduls.

Behälter aus Polycarbonat. IP65 - 2 Module.

Bôite polycarbonate. IP65 - 2 modules.

DIM: 160x166x105 mm

GMUGS-CVO+SUP-FM

Ugello spruzzatore in acciaio inox, getto a cono, attacco 3/4" M-M con otturatore; + flangia per montaggio su condotta manicotto 3/4" F.

Water Nozzle sprayer, cone jet with obturator stainless steel 3/4" M-M + zinc plated flange 3/4" F to fix to the pipe line.

Spritzdüse aus Edelsthal, Kegelstrahl, Ansatz 3/4" M-M mit Schieber + Flansche für Muffemontage auf Rohr 3/4" F.

Gliceur pour l'eau à jette conique avec obturateur, 3/4" M-M, acier inox; + bride 3/4" F de fixation au tuyau d'aspiration.

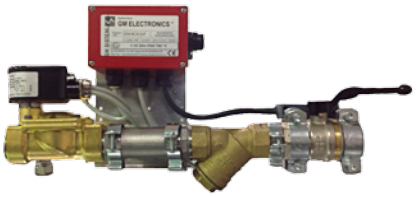

GMEXG-P-01-FM

Gruppo estinzione e spegnimento
Componenti:
- Elettrovalvola 1" con bobina ATEX;
- Pressostato Atex;
- Filtro acqua 1000 micron 1";
- Valvola a sfera 1" con micro di posizione;
- Raccordi idraulici collegati;
- Controllo bobine valvole estinzione;

Alimentazione 90-260 Vca. Alimentatori 24Vdc 2,7A; Box collegamenti IP54 (GMCT2M5).

Extinguish Group
Components:
- *Electric-Valve Atex 1";*
- *Pressostat Atex;*
- *Water Filter 1000 micron 1"*
- *Ball Valve 1" with position microswitch;*
- *Idraulic connectors connected;*
- *Extinguish solenoid Valve control;*

Power 90-260 Vca Power supply 24 Vdc. Connection Box IP54 (box GMCT2M5).

Gruppelöschung und auslöschung
Komponenten:
- Elektroventil 1" mit Spule ATEX;
- Druckwächter Atex;
- Wasserfilter 1000 micron 1";
- Kugelventil 1" mit Mikro;
- Hydraulischer Anschluss verbindungen;
- Spulekontrolle Löschungvalve;

Speisespannung 90-260 Vca. Speiseapparat 24Vdc 2,7 A; Box verbindung IP54(GMCT2M5).

Groupe d'extintion
Composantes:
- *Electrovanne pour l'Eau 1" Atex;*
- *Pressostat Atex;*
- *Filtre pour l'eau 1000 micron 1";*
- *Robinet à boule 1" avec microinterupteur de position;*
- *Etançons idrauliques assemblées;*
- *Control des bobines de vanne d'extintion;*

Alimentation 90-267 Vac.; Bloques d'alimentation 24Vdc 2,7 A; Boîte connection IP54 (GMCT2M5)

DIM: 400x150x200 mm
Kg: 5

GMCPH1-2D

Centralina di pressurizzazione acqua
- Gestione di 2 condotte indipendenti
- Pompa di spinta gestita da inverter
- Garantita pressione 4,5 Bar su 2 condotte
- Accumulo interno di 40 litri per garantire almeno 5 estinzioni su 2 condotte - in assenza di rete idraulica (guasto)
- Sensore di livello su accumulo
- Gestione con modulo a microprocessore
- Ingresso rete idraulica da 1/2"
- Alimentazione rete 230Vca
- Assorbimento pompa 2HP

Water pressurising unit for spark extinguishment on duct ramps
- *Water pressurising unit*
- *Runs 2 ducts independently*
- *Boost pump run by inverter*
- *4.5 Bar pressure guaranteed on 2 ducts*
- *Internal accumulation of 40 litres to ensure - at least 5 extinguishments on 2 ducts when the water supply is cut off (fault)*
- *Level sensors on accumulation*
- *Run by cpu module*
- *1/2" Water inlet*
- *Mains power supply 230vac*
- *Pump absorption 2 HP*

Druck Wasser Automat
- Steuereinheit für Druckwasser
- Steuerung von bis zu 2 getrennten Leitungen
- Druckpumpe mit Inverter
- Gewährleisteter Druck 4,5 bar auf 2 Leitungen
- Innerer Speicherbehälter 40 Liter - für mindestens 5 Löschaktionen auf 2 Leitungen - als speicher bei Störung der Wasserversorgung (Störung)
- Pegelsensor im Speicher
- Steuerung mit Mikroprozessor-modul
- Eingang Wassernetz 1/2"
- Stromversorgung 230vca.
- Pumpenabsorption 2 HP

Unité de pressurisation de l' eau pour rampes d'extinction des étincelles dans les canalisations
- *Unité de pressurisation eau*
- *Gestion de 2 canalisations indépendantes*
- *Pompe de poussée gérée par inverseur*
- *Pression de 4,5 bars garantie sur 2 canalisations*
- *Accumulation interne de 40 l pour garantir: au moins 5 extinctions sur 2 canalisations - en l'absence d'adduction d'eau (panne)*
- *Capteur de niveau sur accumulation*
- *Gestion par module a microprocesseur*
- *Arrivée d'eau 1/2"*
- *Alimentation réseau 230 vca*
- *Absorption pompe 2 HP*

DIM: 566x700xh850 mm - Kg: 80

CPR15 - CPR30 - CPR40

Centrale di pressurizzazione acqua per sistema di estinzione su condotte.
Cod. CPR15 con serbatoio acqua 15 litri.
Cod. CPR30 con serbatoio acqua 30 litri.
Cod. CPR40 con serbatoio acqua 40 litri.
Caratteristiche tecniche:
- Pressione di spinta 4,5 bar (regolabili)
- Serbatoio accumulo acqua in acciaio inox
- Serbatoio aria in acciaio verniciato interno esterno
- Autonomia di espulsione dell'acqua di accumulo alla pressione di 4,5 bar anche in caso di guasto alle linee di alimentazione Aria e Acqua.
- Dotata di sensori livello acqua capacitivo e pressione aria;
- Ingresso rete idrica 3/8"
- Ingresso rete pneumatica 3/8" pressione 8 bar
- Gestione con modulo a microprocessore della Unità di Controllo del sistema antincendio
- Alimentazione delle elettrovalvole 24vcc, 29 W da sistema di controllo
- Verniciata RAL 3020

Dimensioni:
Mod. CPR15: mm 700x350xh750 - peso kg 30
Mod. CPR30: mm 750x410xh860 - peso kg 40
Mod. CPR40: mm 800x460xh860 - peso kg 50

Tabella consumo acqua per ogni spegnimento in 1 condotta:
- portata di 1 ugello UGS-CVO 1": 0,79 L/s
- 2 ugelli per condotta = portata acqua: 1,58 L/s
- Durata 1 spegnimento 4 s = acqua: 6,32 L

Water pressurising station for duct extinguishing systems.
***Code CPR15** with 15 litres water tank.*
***Code CPR30** with 30 litres water tank.*
***Code CPR40** with 40 litres water tank.*
Technical characteristics:
- *Thrust pressure 4.5 bar (adjustable)*
- *Stainless steel water accumulation tank*
- *Steel air tank painted inside and outside*
- *Autonomy of accumulation water expulsion at 4.5 bar also in the event of faults on the air and water supply lines*
- *Provided with water capacity level and air pressure sensors*
- *3/8" water mains inlet*
- *3/8" air inlet minimum 8 bar*
- *Run from a computer module of the fire fighting system control unit*
- *Solenoid valve power supply 24Vdc, 29W from control system*
- *RAL 3020 paint*

Dimensions:
Mod. CPR15: 700x350xh750 mm - weight 30 kg
Mod. CPR30: 750x410xh860 mm - weight 40 kg
Mod. CPR40: 800x460xh860 mm - weight 50 kg

Water consumption table for each extinguishing operation in 1 duct:
- *1 UGS-CVO nozzle 1" capacity: 0.79 L/s*
- *2 nozzles per duct = water output: 1.58 L/s*
- *Duration of 1 extinguishing operation 4 s = water: 6.32 L*

Druckwasserautomat für Löschsystem an Leitungen.
Cod. CPR15 mit 15 Liter-Wassertank.
Cod. CPR30 mit 30 Liter-Wassertank.
Cod. CPR40 mit 40 Liter-Wassertank.
Technische Merkmale:
- Schubdruck 4,5 bar (regulierbar)
- Wasserspeichertank aus Edelstahl
- Luftbehälter aus innen und außen lackiertem Stahl
- Selbstständiger Speicherwasserausstoß bei einem Druck von 4,5 bar auch bei einer Störung an den Luft- und Wasserzuleitungen
- Ausgestattet mit kapazitiven Wasserfüllstandssensoren und Luftdruckfühlern
- 3/8"-Wassernetzeingang
- Luftnetzeingang 3/8" minimum Druck 8 bar
- Steuerung mit Mikroprozessor-Modul der Steuereinheit des Brandschutzsystems
- Speisung der Elektroventile 24 Vcc, 29 W vom Steuerungssystem
- Lackierung: RAL 3020

Abmessungen:
Mod. CPR15: mm 700x350xh750 - Gewicht kg 30
Mod. CPR30: mm 750x410xh860 - Gewicht kg 40
Mod. CPR40: mm 800x460xh860 - Gewicht kg 50

Tabelle zum Wasserverbrauch pro Abschaltung in einer Leitung:
- Durchflussmenge 1 UGS-CVO- 1"Düse: 0,79 l/s
- 2 Düsen pro Leitung = Wasserdurchflussmenge: 1,58 l/s
- Dauer einer Abschaltung 4 s = Wasser: 6,32 l

Centrale de pressurisation de l'eau pour système d'extinction dans les conduites.
***Code CPR15** avec réservoir à eau de 15 litres*
***Code CPR30** avec réservoir à eau de 30 litres*
***Code CPR40** avec réservoir à eau de 40 litres*
Caractéristiques techniques :
Pression : 4,5 bar (réglables)
Réservoir à eau en acier inox
Réservoir à air en acier verni à l'intérieur et à l'extérieur
Autonomie d'expulsion de l'eau d'accumulation à une pression de 4,5 bar même en cas de défaillance sur les lignes d'alimentation en Air et en Eau.
Dotée de senseurs de niveau d'eau capacitif et de pression de l'air ;
Entrée réseau d'eau 3/8"
Entrée réseau pneumatique 3/8"
Gestion par module à microprocesseur de l'Unité de Contrôle du plan anti-incendie
Alimentation des électrovannes 24vcc, 29 W par système de contrôle
Verni RAL 3020
Dimensions :
Mod. CPR15 : mm700x350xh750 - poids kg 30
Mod. CPR30 : mm 750x410xh860 - poids kg 40
Mod. CPR40 : mm 800x460xh860 - poids kg 50

Tableau de la consommation en eau pour chaque extinction dans une conduite :
- *Débit d' 1 gicleur UGS-CVO: 0,79 L/s*
- *2 gicleurs par conduite = débit eau: 1,58 L/s*
- *Durée d' 1 extinction 4 s = eau: 6,32 L*

Fascette stringimanica e allacciasacco, flange e coppelle
Quick locking sleeve and sack bands, flanges and cupel
Schlauch- und Sackbefestigungsschellen, Flansche und Schlauchhalter
Bandes serremanche et tire-sac, brides et coupelles

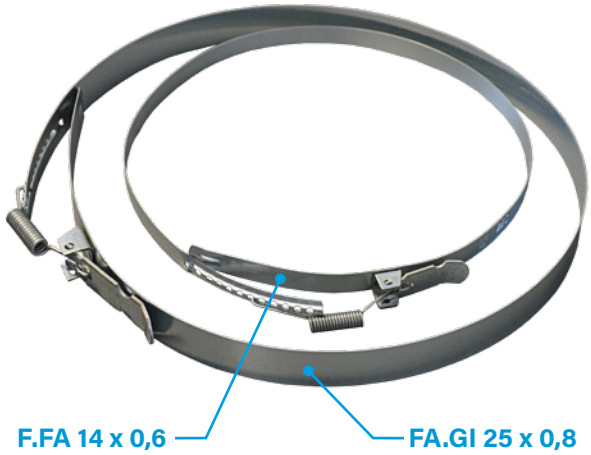

FAPVC

F.FA ø120÷250mm

Fascette stringimanica
- Tensione massima 13 kg.
- Acciaio zincato
- Confezione minima 50 pz.

Schlauchbefestigungsschellen
- Höchtspannung 13 kg.
- Verzinkter Stahl
- Minimum Menge 50 Stk.

Quick locking sleeve bands
- *Max tension 13 kg.*
- *Galvanized steel*
- *Minimum quantity 50 pcs.*

Bandes serremanche
- *Tension maxime 13 kg.*
- *Acier zingué*
- *Quantitée minime 50 pièces*

FA.GI ø300÷800mm

Fascette allacciasacco
- Tensione massima 30 kg.
- Acciaio zincato
- Confezione minima 10 pz.

Sackbefestigungsschellen
- Höchtspannung 30 kg.
- Verzinkter Stahl
- Minimum Menge 10 Stk.

Quick locking sack bands
- *Max tension 30 kg.*
- *Galvanized steel*
- *Minimum quantity 10 pcs.*

Bandes tire-sac
- *Tension maxime 30 kg.*
- *Acier zingué*
- *Quantitée minime 10 pièces*

FAPVC ø200÷600mm

Allacciasacchi a scatto in pvc

Sack Bands in Pvc

Sackbefestigungsschellen aus Pvc

Tire-sac à clenche en pvc

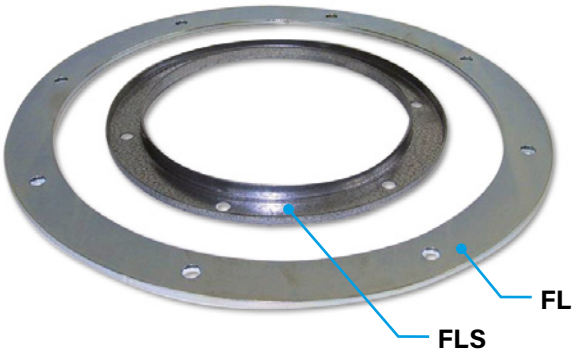

FL ø80÷1200mm

Flange piane
- cod. FL in acciaio zincato
- cod. FLØI in Inox

Glatte Flansche
- Kode FL verzinkter Stahl
- Kode FLØI Edelsthal

Smooth Flange
- *code FL galvanized steel*
- *code FLØI stainless steel*

Brides plaines
- *code FL en acier zingué*
- *code FLØI acier inox*

FLS ø80÷600mm

Flange stampate
- cod. FLS in acciaio zincato
- cod. FLSØI in inox

Gepresste Flansche
- Kode FLS verzinkter Stahl
- Kode FLSØI Edelsthal

Pressed flange
- *code FLS galvanized steel*
- *code FLSØI stainless steel*

Brides embouties
- *code FLS en acier zingué*
- *code FLSØI acier inox*

COD.FLØ				COD.FLSØ	
Ø mm	**Piatto** *Plate* **Teller** *Assiet-te*	**Nr. fori e Ø** **Nr. hole & Ø**	**Interasse** *Center distance* **Achsab-stand** *Centre distance*	**Nr. fori** **Nr. hole**	**Interasse** *Center distance* **Achsab-stand** *Centre distance*
80	30x4	4-10	113	4	111
100	"	"	133	"	133
120	"	"	153	"	153
140	"	"	173	"	170
150	"	"	183	"	182
160	"	5-10	193	5	187
180	"	"	213	"	212
200	"	6-10	233	6	233
220	30x5	"	253	"	251
240	"	"	273	"	268
250	"	"	283	"	281
260	"	"	293	"	291
280	"	"	313	"	311
300	35x5	"	338	"	331
320	"	8-10	358	8	351
340	"	"	378	-	-
350	"	"	388	"	381
360	"	"	398	-	-
380	"	"	418	"	412
400	"	"	438	"	433
420	"	"	458	"	453
440	"	"	478	-	-
450	"	10-10	488	10	480
460	"	"	498	-	-
480	"	"	518	"	513
500	"	"	538	"	532
520	"	12-12	558	12	555
540	"	"	578	-	-
550	"	"	588	"	585
580	"	"	618	"	615
600	40x6	14-12	643	14	638
650	"	"	693	-	-
700	"	"	743	-	-
750	"	"	793	-	-
800	"	"	843	-	-
850	"	"	893	-	-
900	"	"	943	-	-
950	"	16-12	993	-	-
1000	50x6	18-12	1043	-	-
1050	"	18-12	1093	-	-
1100	"	18-12	1143	-	-
1200	"	20-12	1253		

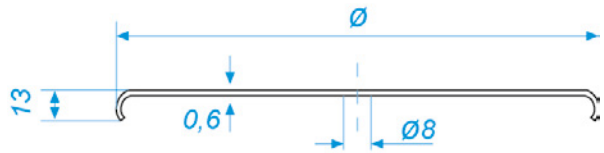

CP ø180÷250mm

Coppelle tendicalza
- in acciaio zincato

Schlauchhalter
- verzinkter Stahl

Cupel for filter
- *galvanized steel*

Coupelles tendeur de bas
- *en acier zingué*

CPS ø180÷200mm

Coppella per calza snap ring
- in acciaio zincato

Snap-ring Schlauchhalter
- verzinkter Stahl

Cupel for snap-ring filter sleeve
- *galvanized steel*

Coupelle tendeur de bas snap-ring
- *en acier zingué*

Sistemi tendicalza, anelli, collarini e collari

Rapid system clamps, connection links, small clips and clips

Schlauhhaltersystem, Verbindungsringe, kleine Befestigungsringe und Befestigungsringe

Système rapid pour tendeur de bas, anneaux de junction, petit colliers, colliers

GCP

SISTEMA TENDICALZA INNESTO RAPIDO
- Quantità minima 50 pz.

SCHLAUHHALTERSYSTEM MIT SCHNELLES SYSTEM
- Minimum Menge 50 St.

RAPID SYSTEM CLAMPS FOR TIGHTING SLEEVES
- *Minimum quantity 50 pcs.*

SYSTÈME RAPIDE POUR TENDEUR DE BAS
- *Quantitée minime 50 pcs.*

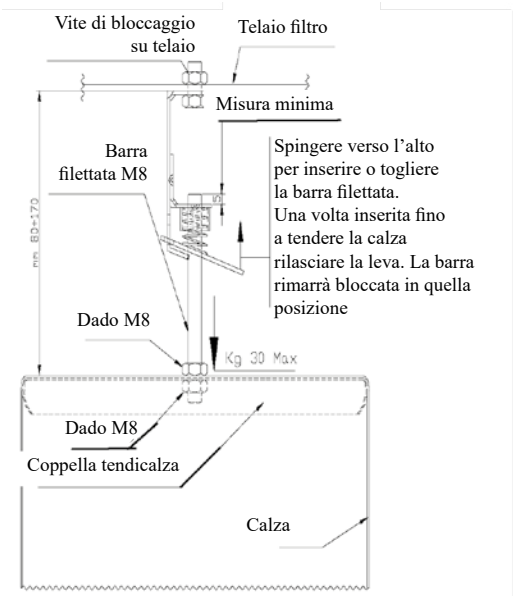

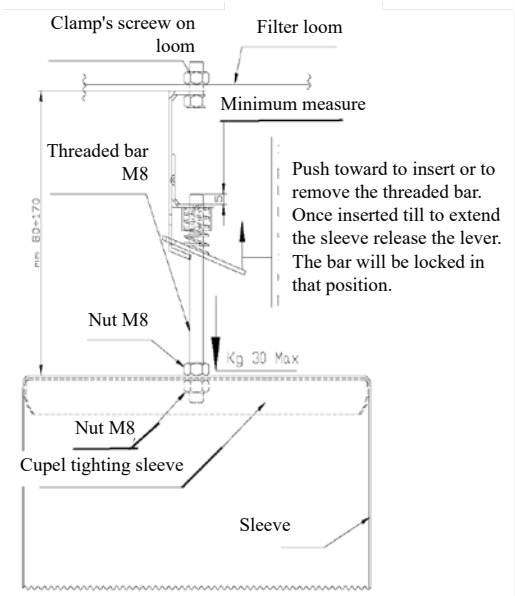

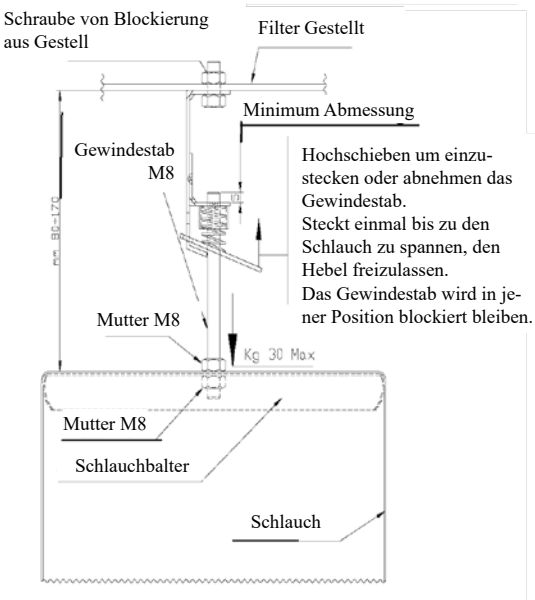

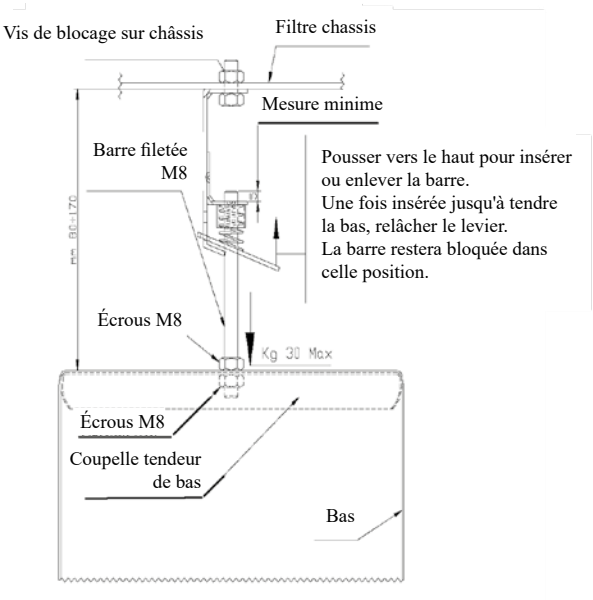

AL Ø 80÷280 mm

Anelli di giunzione
- Acciaio zincato o inox
- Forniti con viti non montate

Verbindungsringe
- Verzinkter Stahl oder Edelstahl
- Mit nicht montierten Schrauben geliefert

Connection links
- *Galvanized or stainless steel*
- *Supplied with no-assembled bolts and washers*

Anneaux de jonction
- *En acier zingué ou inox*
- *Fournis avec vis pas montées.*

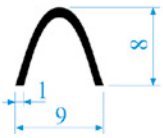

CL Ø 120÷300 mm

Collarini
- Acciaio zincato o inox
- Forniti con viti non montate

Kleine Befestigungsringe
- Verzinkter Stahl oder Edelstahl
- Mit nicht montierten Schrauben geliefert

Small clips
- *Galvanized or stainless steel*
- *Supplied with no-assembled bolts and washers*

Petits colliers
- *En acier zingué ou inox*
- *Fournis avec vis pas montées.*

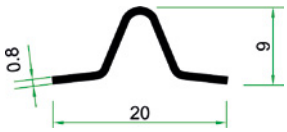

CO Ø 180÷1200 mm

Collarini
- Acciaio zincato o inox
- Forniti con barra filettata e dadi non montati

Kleine Befestigungsringe
- Verzinkter Stahl oder Edelstahl
- Mit nicht montierten Gewindestab, und Muttern geliefert

Small clips
- *Galvanized or stainless steel*
- *Supplied with no-assembled threated bars and nuts*

Petits colliers
- *En acier zingué ou inox*
- *Fournis avec barre filetée, écrous pas montés*

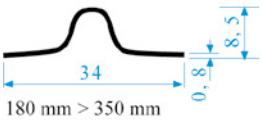

180 mm > 350 mm

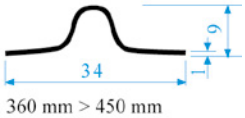

360 mm > 450 mm

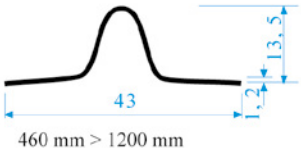

460 mm > 1200 mm

COSG Ø 80÷400 mm

Collari di giunzione
- in acciaio zincato con guarnizione siliconica temperatura 270°C a chiusura rapida con leva e cerniera

Befestigungsringe
- verzinkter Stahl mit Auslösung und Silikondichtung Temperatur 270°C, mit Hebel und Scharnier

Rapid lock pull rings
- *Galvanized steel with siliconic gasket 270°C temperature, hing and lever*

Colliers
- *en acier zingué, à fermeture rapide avec déclanchement et charnière et joint siliconique temperature 270°C*

Collari bicomponenti e curve stampate
Dual component clips and pressed bends
Zweiteilige Befestigungsringe und gepresste Bogen
Colliers bicomposant et coudes embouties

COBI Ø 80÷750 mm

Collari bicomponenti stampati
- Acciaio zincato 12/10
- Foro bullone Ø 9 mm
- Forniti senza viti e senza dadi

Pressed dual components clips
- *Galvanized steel 12/10*
- *Bolt hole Ø 9 mm*
- *Supplied without bolts and nuts*

Zweiteilige gepreßte Befestigungsringe
- Verzinkter Stahl 12/10
- Bolzenbohrung Ø 9 mm
- Ohne Schrauben und Muttern geliefert

Colliers bicomposant embouties
- *Acier zingué 12/10*
- *Trou boulon Ø 9 mm*
- *Fournis sans vis et écrous*

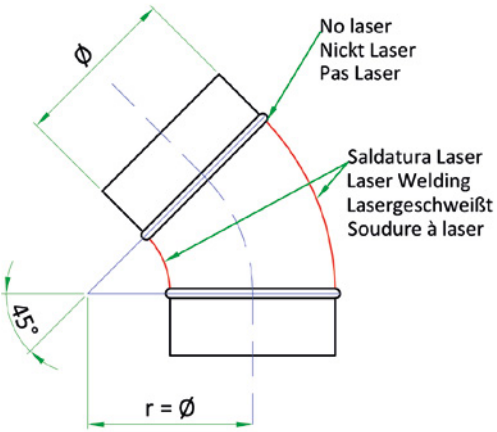

CUS 45° Ø

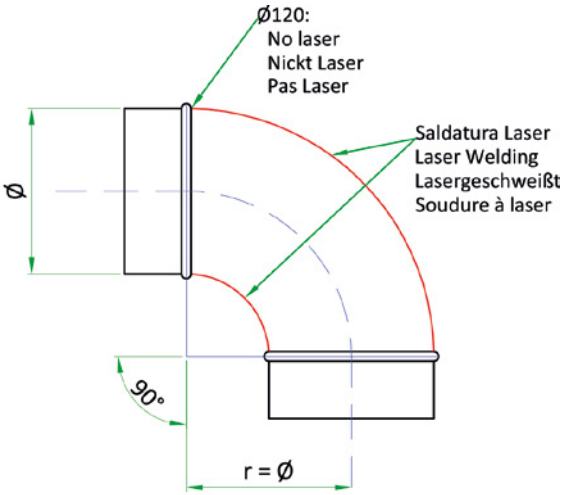

CUS 90° Ø

Curve stampate
calibrata in lamiera zincata, saldata laser a tenuta (CUS) senza bordi (bordi a richiesta) spessore 0,7 mm.

Pressed bends
Galvanized steel laser dust seal (CUS), without edges (edges on request), thickness 0,7 mm.

Bogen gepresste
kalibriert aus verzinkter Stahl, Laser luftdichter geschweisst (CUS) ohne Bord (Bord auf Anfrage), Stärk 0,7 mm.

Coudes embouties
calibrées en acier zingué soudées à laser, à étanchéité (CUS) sans bords (bords sur demande), épaisseur 0,7 mm.

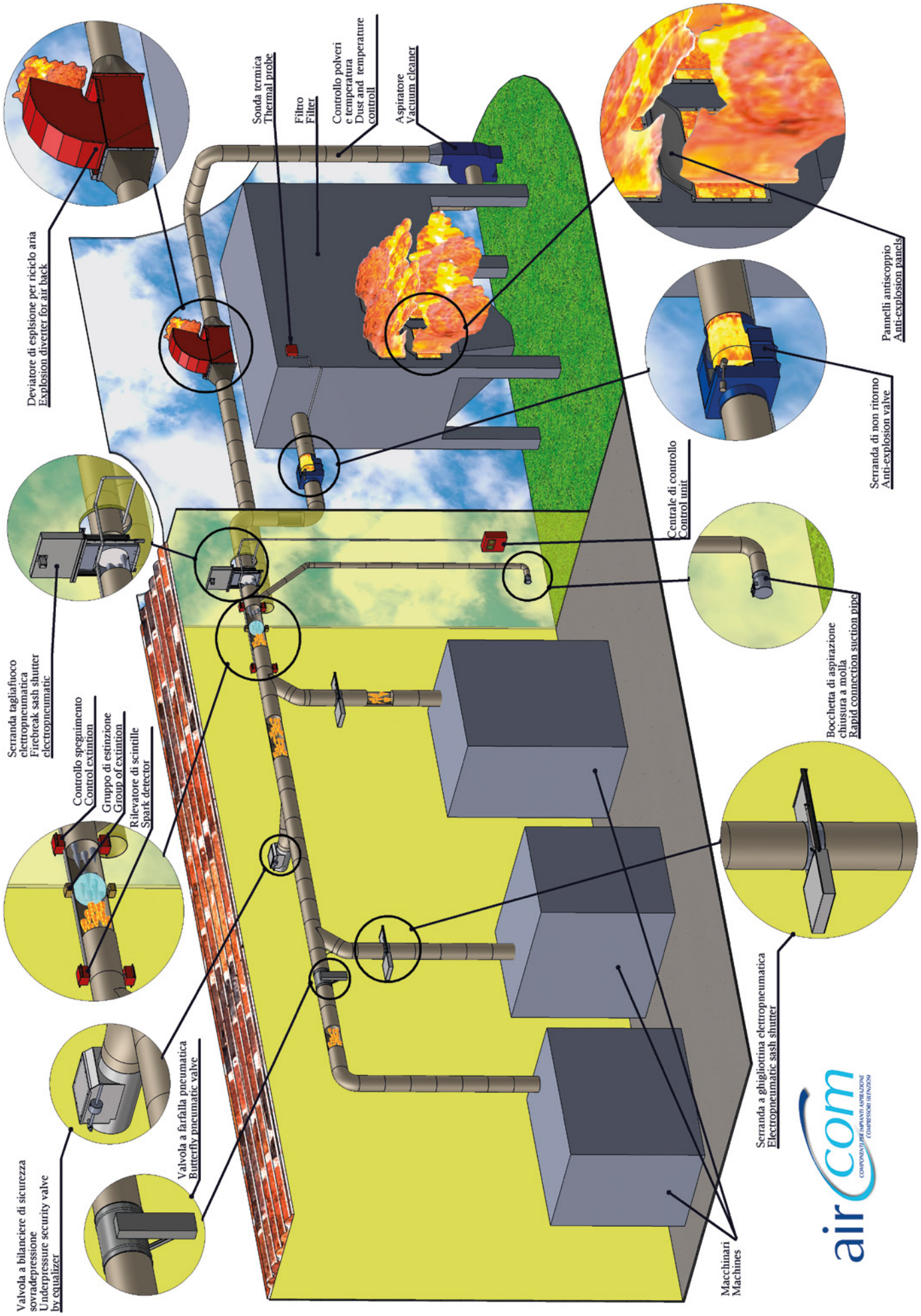
Deviatore di esplisione per riciclo aria
Explosion diverter for air back
Sonda termica
Thermal probe
Filtro
Filter
Controllo polveri
e temperatura
Dust and temperature
controll
Aspiratore
Vacuum cleaner
Pannelli antiscoppio
Anti-explosion panels
Serranda di non ritorno
Anti-explosion valve
Centrale di controllo
Control unit
Serranda tagliafuoco
elettropneumatica
Firebreak sash shutter
electropneumatic
Controllo spegnimento
Control extintion
Gruppo di estinzione
Group of extintion
Rilevatore di scintille
Spark detector
Bocchetta di aspirazione
chiusuta a molla
Rapid connection suction pipe
Valvola a bilanciere di sicurezza
sovradepressione
Underpressure security valve
by equalizer
Valvola a farfalla pneumatica
Butterfly pneumatic valve
Serranda a ghigliottina elettropneumatica
Electropneumatic sash shutter
Macchinari
Machines
aircom
COMPONENTI PER IMPIANTI AVVIAMENTO
COMPRESSORE ESPULSIONI

COBI - CUS

Serrande a ghigliottina antivibranti stampate in acciaio zincato o inox

Antivibrant pressed sash shutters galvanized or stainless steel

Vibrationsfreie Luftschieber Gepreßte aus verzinktem Stahl oder Edelstahl

Targettes à guillotine antivibrantes embouties en acier zingué ou inox

SA Ø 80÷300mm

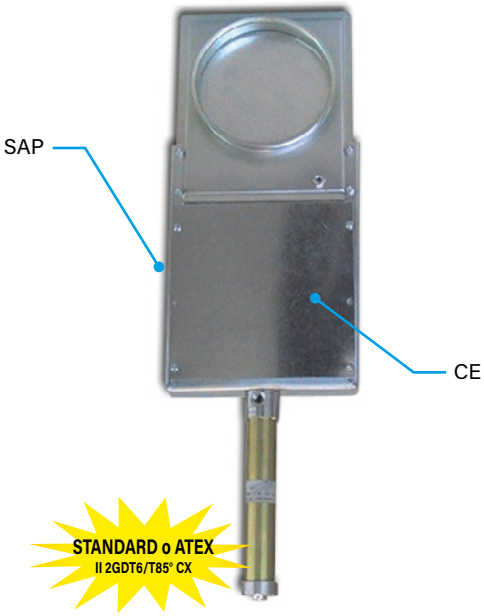

SAP Ø 80÷300mm

SAE Ø 80÷300mm

Le serrande a ghigliottina fino al Ø 300 mm sono formate da due parti in acciaio stampato (spessore 1,2 o 1,5 mm) saldate tra loro e zincate. Il diaframma è in acciaio zincato stampato (spessore 1,2 o 1,5 mm). Standard con bordi.

SA Ø 80÷300 mm: Manuale.

SAP Ø 80÷300 mm: Pneumatica con cilindro.
Le serrande possono essere fornite con elettrovalvola da 110Vca - 220Vca - 24Vca - 24Vcc.
Cod. SAPM+Ø+volt - con carter di protezione cod. SAPM+Ø+CE+volt.

SAE Ø 80÷300 mm: Elettrica con attuatore 220Vca o 24Vcc e carter di protezione. Velocità di chiusura 18 mm/s.

The sash shutters till Ø 300 mm are made in two still pressed elements (thickness 1,2 or 1,5 mm) welded together and zinc plated. The diaphragm is made in pressed zinc plated still (thickness 1,2 or 1,5 mm). Standard with edges.

SA Ø 80÷300 mm: Manual.

SAP Ø 80÷300 mm: Pneumatic with cylinder.
The sash shutters are available with electric-valve 110Vca - 220Vca - 24Vca - 24Vcc.
Code SAPM+Ø+volt - with protection guide code SAPM+Ø+CE+volt.

SAE Ø 80÷300 mm: Electric with actuator 220Vca or 24Vcc and protection guide closing speed 18 mm/s.

Die Luftschieber bis Ø 300 mm bestehen aus zwei geschweißten und verzinkten Stanzblech-Elementen (Stärke 1,2 oder 1,5 mm). Scheidewand aus verzinktem Stahl (Stärke 1,2 oder 1,5 mm). Standardgroßen mit Bord.

SA Ø 80÷300 mm: Manuell.

SAP Ø 80÷300 mm: Pneumatische Luftschieber mit Zylinder.
Die Luftschieber sind lieferbar mit Magnetventil 110Vca - 220Vca - 24Vca - 24Vcc.
Kode SAPM+Ø+Spannung - mit Schutz Kode SAPM+Ø+CE+Spannung.

SAE Ø 80÷300 mm: Elektrisches Ventil mit Motor 220Vca oder 24Vcc und Schutz. Fahrgeschwindigkeit Schließung 18 mm/s

Les targettes à guillotine jusqu' au Ø 300 mm sont formées par deux parts en acier soudé (épaisseur 1,2 ou 1,5 mm) soudées entre eux et zinguées. Le diaphragme est en acier zingué soudé (épaisseur 1,2 ou 1,5 mm). Standard avec bords tombés.

SA Ø 80÷300 mm: Manuel.

SAP Ø 80÷300 mm: Pneumatique avec cylindre.
Les targettes peuvent être fournies avec électro-vanne 110Vca - 220Vca - 24Vca - 24Vcc.
Code SAPM+Ø+volt - avec carter de protection code SAPM+Ø+CE+volt.

SAE Ø 80÷300 mm: Electriques avec actuateur 220Vca ou 24Vcc et carter de protection. Vitesse de fermeture 18 mm/s.

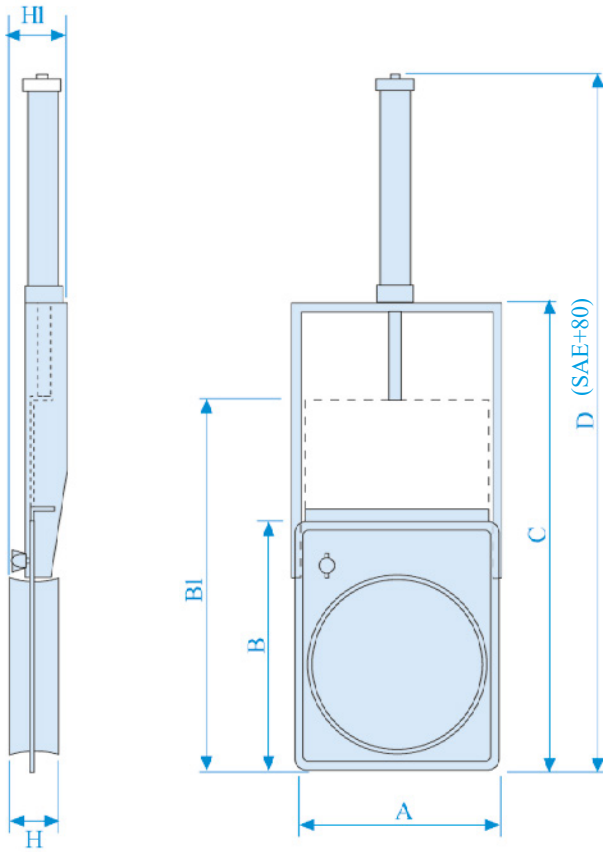

SAP - SAE								
Ø mm	A	B	B1	C	D	H	H1	Kg
Ø 80	120	150	240	280	420	40	60	1,1
Ø 100	145	190	300	330	490	50	60	1,3
Ø 120	165	210	340	370	550	50	65	1,5
Ø 125	165	210	350	370	550	50	65	1,5
Ø 140	180	220	375	405	605	50	65	1,7
Ø 150	190	237	405	415	615	50	65	1,8
Ø 160	205	245	415	445	660	50	65	1,9
Ø 180	220	280	490	530	750	50	65	2,3
Ø 200	240	310	545	545	795	50	65	2,5
Ø 220	260	330	560	595	880	65	80	3,8
Ø 225	260	330	560	595	880	75	80	3,9
Ø 240	280	340	590	630	930	55	80	4,7
Ø 250	290	362	620	650	950	65	80	5
Ø 260	300	370	640	675	980	75	90	5,8
Ø 280	320	390	675	705	1040	65	90	6,7
Ø 300	345	410	710	740	1095	80	90	7,5

Serrande a ghigliottina pesanti in acciaio zincato o inox

Reinforced sash shutters galvanized or stainless steel

Verstärkte Luftschieber aus verzinktem Stahl oder Edelstahl

Targettes à guillotine lourdes en acier zingué ou inox

Ø 80÷280 mm **Ø 300÷800 mm**

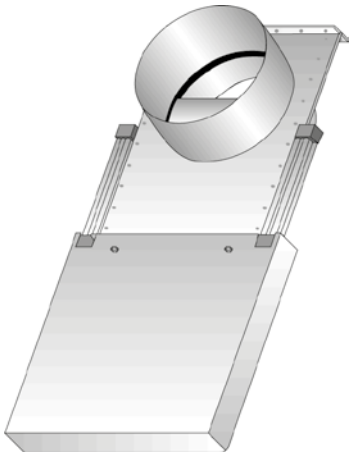

SAR Ø 80÷800mm **SARP Ø 80÷800mm** **SARE Ø 80÷500mm**

Le serrande a ghigliottina pesanti sono prodotte a flange separate e unite con bulloni 6M interponendo due distanziali in ottone per facilitare il movimento del diaframma ed evitare i grippamenti. Nelle estremità anteriori e posteriori sono fissate delle guarnizioni in feltro e in gomma allo scopo di dare tenuta d'aria permettendo la fuoriuscita di eventuali materiali che si incagliassero nel diaframma. Oltre il Ø 300 i tipi pneumatico ed elettrico sono forniti con carter di guida e protezione (spessore 2 mm) del diaframma allo scopo di garantire il suo corretto funzionamento in qualsiasi posizione venga installata la serranda. Standard con bordi.

SAR Ø 80÷800 mm: Manuale.
SARP Ø 80÷800 mm: Pneumatica con cilindro e carter di protezione.
Le serrande possono essere fornite con elettrovalvola da 110Vca - 220Vca - 24Vca - 24Vcc. Cod. SARPM+Ø+volt.
SARE Ø 80÷500 mm: Elettrica con attuatore 220V ca o 24Vcc e carter di protezione. Velocità di chiusura 18 mm/s.

The reinforced sash shutters are made in two separate elements fixed together by 6M bolts and two brass flats to permit the movement of diaphragm without to seize. The front and back hands are closed by felt and rubber washers in order to have dust seal permitting possible material stopped inside to go out. The electric and pneumatic model over Ø 300 are equipped with protection guide (thickness 2 mm) of diaphragm and mechanism to have a correct movement in every position the shutters are fixed. Standard with edges.

SAR Ø 80÷800 mm: Manual.
SARP Ø 80÷800 mm: Pneumatic with cylinder and protection
The sash shutters are available with electric-valve 110Vca - 220Vca - 24Vca - 24Vcc. Code SARPM+Ø+volt.
SARE Ø 80÷500 mm: Electric with actuator 220V ca or 24Vcc and protection guide. Closing speed 18 mm/s.

Die verstärkte Luftschieber werden mit zwei Flansche separaten mit 6M Schrauben zusammen vereinigen; zwei dazwischengelägerte Messig-Distanzstücke erleichtem die Bewegung für die Scheidewand und verhindem die Abnützung. Am vorderen und hinteren Ende sind Filzgummidichtung angebracht, die luftdicht sind und eventuelles Materials, das von der Scheidewand hemmen wurde, austreten lassen. Über Ø 300 die Pneumatische und Elektrische Luftschieber haben einer Scheidewandschutz für den korrekte Funktionieren, garantieren der Luftschieber in jeder Position aufgestellt. Standardgroßen mit Bord.

SAR Ø 80÷800 mm: Manuell.
SARP Ø 80÷800 mm: Pneumatische Luftschieber mit Zylinder und Schutz
Die Luftschieber sind lieferbar mit Magnetventil 110Vca - 220Vca - 24Vca - 24Vcc. Kode SARPM+Ø+Spannung.
SARE Ø 80÷500 mm: Elektrische Luftschieber mit Motor 220V ca oder 24Vcc und Schutz. Fahrgeschwindigkeit Schließung18 mm/s.

Les targettes à guillotine lourdes sont produites à brides separées et unies avec boulons 6M en interosant deux pièces d'entretoisements en laiton pour faciliter la mouvementation du diaphragme et éviter les grippages. Dans les éxtremités antérieurs et postérieurs sont fixées des garnitures en feutre et gomme au fin de donnér étanchéité d'air en permettant la sortie d'éventuels matériels arretés dans le diaphragme. Aprés le Ø 300 mm les types pneumatique et électrique ont un carter de guide et protection du diaphragme pour garantir son just fonctionnement en n'import quelle position soit installée la targette. Standard avec bords tombés.

SAR Ø 80÷800 mm: Manuel.
SARP Ø 80÷800 mm: Pneumatique avec cylindre et carter de protection
Les targettes peuvent être fournies avec électro-vanne 110Vca - 220Vca - 24Vca - 24Vcc. Code SARPM+Ø+volt.
SARE Ø 80÷500 mm: Electriques avec actuateur 220V ca ou 24Vcc et carter de protection. Vitesse de fermeture18 mm/s.

	N° cilindri e tipo *N° of cylinders and type* Zylinder N° und Typ *N° cylindres et type*	Spessore diagramma e flange *Diaphragm and plates thickness* Scheidewand und Flansche Stärke *Épaisseur diaphragme et brides*	Manicotti (spessore) *Smooth (thickness)* Muffen (Stärke) *Manchons (épaisseur)*	N° Attuatori 450 Nn 24Vcc o 220V velocità 18 mm/s *N° of actuators 450 Nm 24Vcc or 220V speed 18 mm/s* N° Motor 450 Nm 24Vcc oder 220V Fahrgeswindigkeit 18 mm/s *N° des actuateurs 450 Nm 24Vcc or 220V vitesse 18 mm/s*
Ø 80÷200	1xISO 32	3 mm	1,5 mm	1
Ø 220÷280	1xISO 40	3 mm	2 mm	1
Ø 300÷480	2xISO 32	3 mm	2 mm	2
Ø 500÷600	2xISO 40	3 mm	2 mm	2
Ø 620÷800	2xISO 50	3 mm	2 mm	-

Ø mm	A	A1	B	B1	H	C	Kg
Ø 80	220	-	270	370	120	550	6/8
Ø 100	220	-	270	370	120	550	6/8
Ø 150	270	-	300	450	120	650	10/12
Ø 200	320	-	450	650	120	850	14/16,6
Ø 250	370	-	450	700	120	1000	19/22
Ø 300	420	-	540	840	120	1200	23/27
Ø 350	470	600	790	1130	290	1160	30/38
Ø 400	520	650	790	1180	290	1256	35/46
Ø 450	570	700	890	1330	290	1406	40/54
Ø 500	620	750	890	1380	290	1456	48/63
Ø 550	670	814	990	1530	290	1606	58/73
Ø 600	720	864	990	1580	290	1656	69/84
Ø 650	770	914	1090	1730	290	1806	76/90
Ø 700	820	964	1090	1780	290	1856	80/95
Ø 750	870	1044	1190	1930	290	2006	86/101
Ø 800	920	1094	1190	1980	290	2056	91/107

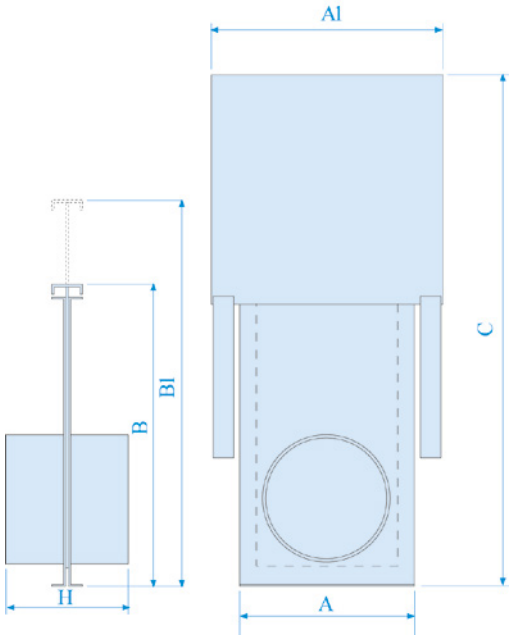

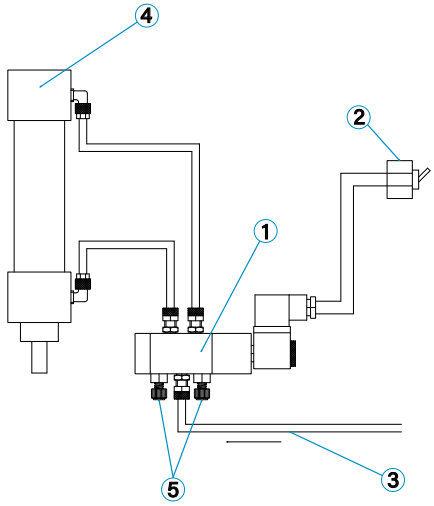

SISTEMA DI COLLEGAMENTO ELETTROVALVOLE

Importante: per evitare danneggiamenti alla serranda la VELOCITA' DI CORSA DEL CILINDRO DEVE ESSERE MODERATA (registrare con i regolatori di flusso)

SYSTEM OF ELECTRIC-VALVE CONNECTION

Important: to avoid damages to the shutter THE RUN SPEED OF THE CYLINDER MUST BE MODERATE (adjust with the flux regulators)

ELEKTROVENTILSCHALTUNGSSYSTEM

Wichtig: um Luftschieberbeschädigungen zu vermeiden, MUSS DIE ZYLINDERHUBGESCHWINDIGKEIT GEMÄßIGT SEIN (mit Durchflussregler regeln)

SYSTÈME DE JONCTION ÉLECTRO-VANNE

Important: pour éviter des dommages à la targette LA VITESSE DE COURSE DU CYLINDRE DOIT ÊTRE MODÉRÉE (reglér avec les régulateurs de flux)

1) Elettrovalvola	2) Interruttore elettrico	3) Linea aria	4) Cilindro	5) Regolatori di flusso
1) Solenoid valve	2) Electric switch	3) Air line	4) Cylinder	5) Flux regulators
1) Elektroventil	2) Elektrischer Schalter	3) Schlauch	4) Zylinder	5) Durchflussregler
1) Electrovanne	2) Interrupteur electrique	3) Tuyau air	4) Cylindre	5) Régolateurs de flux

Serranda a ghigliottina a tenuta, acciaio zincato 15/10 con guarnizione in nylon

Sash shutter dust seal, zinc plated steel 15/10 with nylon gasket

Luftschieber auf luftdicte, verzinkter Stahl 15/10 mit Nylon Dichtung

Targettes à guillotine à étanchéité, acier zingué 15/10 avec joint en nylon

SAG

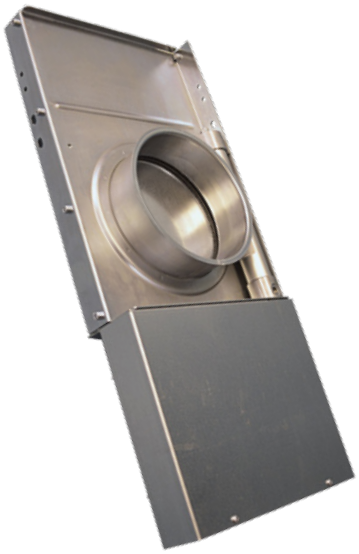

SAGP - CE

SAGP

SAG Ø 80÷300 mm: Manuale.
SAGP Ø 80÷300 mm: Pneumatica.
SAGPM Ø 80÷300 mm: Elettropneumatica (110V-220V-24Vac-Vdc).
Standard con bordi.

SAG Ø 80÷300 mm: Manual.
SAGP Ø 80÷300 mm: Pneumatic.
SAGPM Ø 80÷300 mm: Electricpneumatic (110V-220V-24Vac-Vdc).
Standard with edges.

SAG Ø 80÷300 mm: Manuell.
SAGP Ø 80÷300 mm: Pneumatisch.
SAGPM Ø 80÷300 mm: Elektro-pneumatische (110V-220V-24Vac-Vdc).
Standardgroßen mit Bord.

SAG Ø 80÷300 mm: Manuel.
SAGP Ø 80÷300 mm: Pneumatique.
SAGPM Ø 80÷300 mm: Electro-pneumatique (110V-220V-24Vac-Vdc).
Standard avec bords tombés.

Ø mm	A	B	C	C-CE	Cilindri/Cylinders Zylinder/Cylindres	Kg
80	160	250	340	375	1	2,6
100	180	290	400	425	1	3,3
120	200	330	460	487	1	3,9
140	220	370	520	547	1	4,4
150	230	390	540	577	1	4,7
160	240	410	580	607	1	5,5
180	260	450	640	667	2	6,2
200	280	490	700	727	2	7
220	300	530	760	787	2	10
240	320	570	820	847	2	10,4
250	330	590	840	877	2	10,7
260	340	610	870	907	2	11,5
280	360	650	930	967	2	12,3
300	380	690	990	1027	2	13

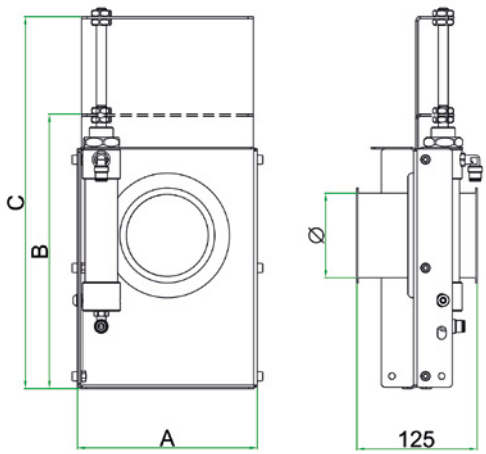

Serrande a farfalla modulari su bronzine in acciaio zincato o inox

Modular butterfly shutters on brass galvanized or stainless steel

Modulare Luftklappen auf Bronzelagern auf verzinktem Stahl oder Edelstahl

Targettes à papillon modulaires sur coussinet en bronze en acier zingué ou inox

Le serrande a farfalla standard fino a Ø 480 sono costruite in acciaio zincato o inox con un sistema modulare che permette di intervenire in ogni momento per cambiare sistema di comando, senza togliere la serranda dall'impianto, con una semplice operazione di fissaggio del meccanismo desiderato (manuale, a bilanciere a molla, pneumatico o elettrico). La rotazione del perno è su bronzine e O. R. di tenuta.
Standard con bordi.

The standard butterfly shutters till Ø 480 are galvanized or stainless steel made with a modular system that permits to change the way to open them (manual, equalizer, pneumatic or electric) just changing the outside mechanism without taking off the shutters from the aspiration system. The pin movement is on brass and two o-rings airtight.
Standard with edges.

Die Standard-Luftklappen bis Ø 480 sind aus verzinktem Stahl oder Edelstahl im Anbausystem hergestellt, die Steuereinheit kann daher durch einfache Befestigung des gewünschten Mechanismus (manuell, mit Feder-Kipphebel, pneumatisch oder elektrisch) ausgewechselt werden, ohne die Luftklappe abzumontieren. Die Rotation des Stiftes erfolgt auf Bronzelagern und mit Dichtungsring Filzabdichtung.
Standardgroßen mit Sicke.

Les targettes à papillon standard jusqu' à Ø 480 sont construites en acier zingué ou inox avec un système modulaire qui permit d'intervenir en chaque moment pour changer le système de commande, sans enlever la targette de l'installation, avec un simple opération de fixage du mécanisme désiré (manuel, à balancier à ressort, pneumatique ou éléctrique). La rotation du goujon est sur coussinet en bronze et O.R. d'étanchéité.
Standard avec bords tombés.

SAFA Ø 80÷480 mm

Manuale (di regolazione)

Manual (with regulation)

Manuell (zur Einstellung)

Manuel (de régulation)

STANDARD o ATEX
II 2GDT6/T85° CX

SAFAM Ø 80÷480 mm

Bilanciere a molla

Equalizer with spring

Federkipphebel

A balancier à ressort

STANDARD o ATEX
II 2GDT6/T85° CX

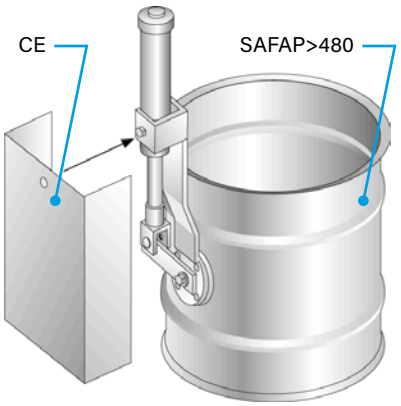

STANDARD o ATEX
II 2GDT6/T85° CX

SAFAP Ø 80÷480 mm

Pneumatica con cilindro
Le serrande possono essere fornite con elettrovalvola da 110Vca - 220Vca - 24Vca - 24Vcc. Cod. SAFAPM+Ø+volt - con carter di protezione cod. SAFAPM+Ø+CE+volt

Pneumatic with cylinder
The sash shutters are available with electric-valve 110Vca - 220Vca - 24Vca - 24Vcc. Code SAFAPM+Ø+volt - with protection guide code SAFAPM+Ø+CE+volt

Pneumatische Luftklappe mit Zylinder
Die Luftklappen sind lieferbar mit Magnetventil 110Vca - 220Vca - 24Vca - 24Vcc. Kode SAFAPM+Ø+Spannung - mit Schutz Kode SAFAPM+Ø+CE+Spannung

Pneumatique avec cylindre
Les targettes peuvent être fournies avec électro-vanne 110Vca - 220Vca - 24Vca - 24Vcc. Code SAFAPM+Ø+volt - avec carter de protection code SAFAPM+Ø+CE+volt

SAFAE>480

SAFAES

SAFAEX

SAFAE Ø 80÷480 mm

Elettrica con attuatore e carter di protezione
Apertura 6s

Electric with actuator and protection
Open 6s

Elektrische mit Motor und Schutz
Offnung Zeit 6s

Electrique avec actuateur et protection
Ouverture 6s

SAFAES Ø 80÷480 mm

Elettrica con servomotore
Apertura 150/s

Electric with servomotor
Open 150/s

Elektrische mit Servomotor
Offnung Zeit 150/s

Electrique avec servemoteur
Ouverture 150/s

SAFAEX Ø 80÷300mm 24v ac/dc

Chiusura rapida 3,5 sec.

Rapid closing 3,5 sec.

Schnelles Schliessen 3,5 sec.

Fermeture rapide 3,5 sec.

SAFA - SAFAM - SAFAP - SAFAPM - SAFAE

	Perno *Pin* Stift *Goujon*	Spessore diaframma *Diaphragm thickness* Scheidewand Stärke *Epaisseur diaphragme*	Spessore tubolare *Body thickness* Rohrstärke *Epaisseur tubulaire*	Leva manuale standard *Manual lever standard* Handhebel Standard *Levier manuel standard*	Cilindro pneumatico standard *Pneumatic cylinder standard* Zylinder standard *Cylindre pneumatique standard*	Cilindro pneumatico ATEX *Pneumatic cylinder ATEX* Zylinder ATEX *Cylindre pneumatique ATEX*	Servomotore ON-OFF 24V-220V (NO ATEX) *Servomotor ON-OFF 24V-220V (NO ATEX)* Servomotor ON-OFF 24V-220V (NICHT ATEX) *Servemoteur ON-OFF 24V-220V (PAS ATEX)*	Attuatore 24Vcc-220Vca (NO ATEX) *Actuator 24Vcc-220Vca (NO ATEX)* Motor 24Vcc-220Vca (NICHT ATEX) *Actuateur 24Vcc-220Vca (PAS ATEX)*
Ø 80÷180	**Ø 10**	**2 mm**	**1 mm**	**114 mm**	Ø 27x100	ISO Ø 32x100	4 Nm	450 Nm
Ø 200÷280	**Ø 16**	**3 mm**	**1,2 mm**	**139 mm**	Ø 27x100	ISO Ø 32x100	4 Nm	450 Nm
Ø 300÷400	**Ø 16**	**3 mm**	**1,2 mm**	**139 mm**	Ø 35x100	ISO Ø 40x100	8 Nm	450 Nm
Ø 420÷480	**Ø 16**	**3 mm**	**1,2 mm**	**139 mm**	Ø 40x100	ISO Ø 40x100	15 Nm	450 Nm
							tempo di chiusura 150 s *closing time 150 s* Schließung Zeit 150 s *temps de fermeture 150 s*	tempo di chiusura 6 s *closing time 6 s* Schließung Zeit 6 s *temps de fermeture 6 s*

L'applicazione di cilindri diversi da standard a richiesta.

The application of different standard cylinders on request.

Auf Anfrage können Zylinder mit anderen Abmessungen montiert werden.

L'application de cylindres différents du standard sur demande.

Serrande a farfalla su cuscinetti in acciaio zincato o inox Ø200÷1000 mm

Butterfly shutters on bearings in galvanized or stainless steel Ø 200÷1000 mm

Luftklappenstift auf Lager aus verzinktem Stahl oder Edelstahl Ø 200÷1000 mm

Targettes à papillon sur coussinets en bronze en acier zingué ou inox Ø 200÷1000 mm

SFPØZX
SAFAEØZX

La rotazione del perno è su cuscinetti.
SFØZX Ø: Manuale.
SAFAE ØZX: Elettrica con carter di protezione.
SFPØZX: Pneumatica con carter di protezione.
Standard con bordi.

Le serrande possono essere fornite con elettrovalvola da 110Vca - 220Vca - 24Vca - 24Vcc
Cod. SFPM+Ø+ZX+volt

The pin movement is on bearings.
SFØZX Ø: Manual.
SAFAE ØZX: Electric with protection.
SFPØZX: Pneumatic with protection.
Standard with edges.

The sash shutters are available with electric-valve 110Vca - 220Vca - 24Vca - 24Vcc
Code SFPM+Ø+ZX+volt

SFØZX

STANDARD o ATEX
II 2GDT6/T85° CX

Die Rotation des Stiftes erfolgt auf Lager.
SFØZX Ø: Manuelle.
SAFAE ØZX: Elektrische mit Schutz.
SFPØZX: Pneumastische mit Schutz.
Standardgroßen mit Bord.

Die Luftklappen sind lieferbar mit Magnetventil 110Vca - 220Vca - 24Vca - 24Vcc
Kode SFPM+Ø+ZX+volt

La rotation du goujon est sur coussinet.
SFØZX Ø: Manuel.
SAFAE ØZX: Electrique avec protection.
SFPØZX: Pneumatique avec protection.
Standard avec bords tombés.

Les targettes peuvent être fournies avec électro-vanne 110Vca - 220Vca - 24Vca - 24Vcc
Code SFPM+Ø+ZX+volt

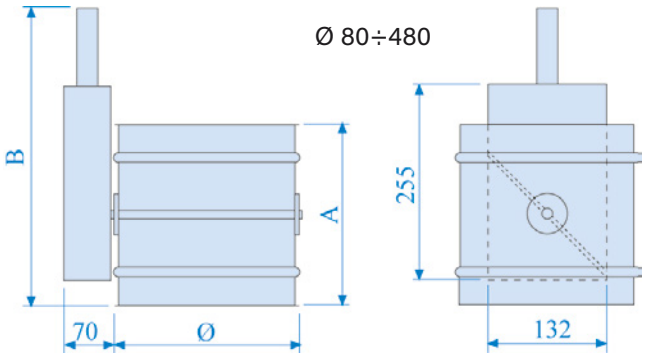

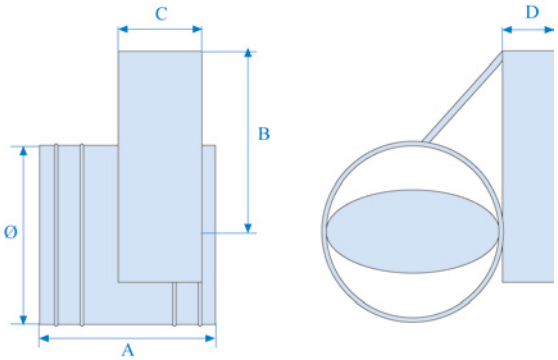

Su bronzine / On brass Auf Bronzelagern / Sur Bronze			
Ø mm	A	B	Kg
Ø 80/140	150	310	2,4
Ø 150/180	170	330	3
Ø 200/220	220	380	4
Ø 240/260	250	400	5
Ø 280/320	300	430	6,6
Ø 340/360	350	455	8
Ø 380/480	400	500	10,5

Su cuscinetti / On bearings Auf Lager / Sur coussinets					
Ø mm	A	B	C	D	Kg
Ø 200/360	350	400	150	80	16/23
Ø 380/480	400	400	150	80	24/27
Ø 500/680	400	600	230	115	28/40
Ø 700/780	490	660	230	115	42/46
Ø 800/1000	600	640	290	135	48/70

SAFAEØZX - SFØZX - SFPØZX - SFPMØZX			
	Cilindro magnetico *Magnetic cylinder* Magnetisch Zylinder *Cylindre magnetique*	Spessore diaframma rinforzato *Diaphragm thickness reinforced* Scheidewand Dicke verstärkt *Épaisseur diaphragme renforcé*	Perno *Pin* Stift *Epaisseur Goujon*
Ø 200÷280	ISO Ø 32x100	3 mm	Ø 15
Ø 300÷480	ISO Ø 40x100	3 mm	Ø 15
Ø 500÷600	ISO Ø 50x200	3 mm	Ø 20
Ø 620÷780	ISO Ø 63x200	3 mm	Ø 25
Ø 800÷1000	ISO Ø 80x200	4 mm	Ø 30

Serrande a farfalla a tenuta
Dust seal butterfly shutters
Luftdichte Klappen
Targettes à papillon à étanchéité

Codice/Code + Ø + T

Schema diaframma per le serrande a farfalla a tenuta

Diaphragm for dust seal butterfly shutters

Übersichtsdarstellung der Scheidewand für luftdichte Klappen

Schéma diaphragme pour les targettes à papillon à étanchéité

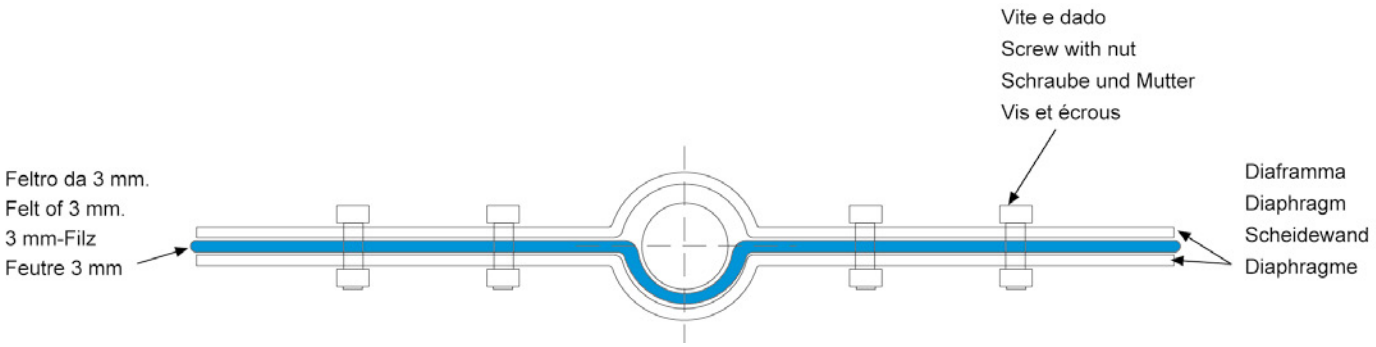

Serrande a scomparsa e non ritorno in acciaio zincato o inox

Foldway shutters or not return in galvanized or stainless steel

Durchflussklappen versenkbar oder ohne Rückbewegung aus verzinkt en Stahl oder aus Edelstahl

Targettes à disparition ou non retour en acier zingué ou inox

Le serrande a scomparsa o a cassetto hanno il pregio di lasciare completamente libera la sezione di passaggio in posizione aperta. Il perno ruota su bronzine fino ø 180mm, su cuscinetti oltre ø 180mm e il diaframma è a tenuta con feltro sul tipo pneumatico. Standard con bordi.

The foldway shutters or to drawer have the merit to leave completely free the section of passage in open position. The pin rotates on brass till ø 180mm, on bearings from ø 200mm and the diaphragm is on seal with felt on the pneumatic model. Standard with edges.

Die Durchflussklappen, versenkbar, haben den Vorzug den Abschnitt von Luftdurchgang ganz frei zu lassen. Der Stift schwingt auf bronzelagern bis zum ø 180mm auf Lager über ø 180mm und der Scheidewand ist mit Filzabdichtung und Luftdicht auf Pneumatiche Systeme. Standardgroßen mit Bord.

Les targettes à disparition ou à tiroir ont la valeur de laisser complètement libre la section de passage en position ouvert. Les goujon tourne sur coussinets en bronze jusq'au ø 180mm, sur coussinets après ø 180mm et le diaphragme est à étanchéité avec feutre sur le modèle pneumatique. Standard avec bords tombés.

SAS Ø 140÷600 mm

Serranda a scomparsa manuale

Manual foldaway shutter

Manuell Durchflussklappe versenkbar

Targette à disparition manuel

STANDARD o ATEX
II 2GDT6/T85° CX

SASB Ø 140÷600 mm

Serranda a scomparsa con bilanciere di non ritorno o di sicurezza per depressione

Foldaway shutter with equalizer not return or for depressure safety

Durchflussklappe versenkbar mit Kipphebel für nicht Rückbewegung oder für unterdruck Sicherheit

Targette à disparition à balancier pas retour ou de sécurité pour depression

STANDARD o ATEX
II 2GDT6/T85° CX

SASP Ø 140÷600 mm

Serranda a scomparsa pneumatica a tenuta

Dust seal pneumatic foldaway shutter

Pneumatische Durchflussklappe versenkbar lufdichte

Targette à disparition pneumatique à étancheité

STANDARD o ATEX
II 2GDT6/T85° CX

SASB - SASP						
Ø mm	A	B	C	D	E	Kg
Ø 150	440	450	250	308	219	6/7
Ø 200	490	450	300	283	269	10/11
Ø 250	540	450	350	258	319	13/15
Ø 300	590	730	420	422	369	18/21
Ø 350	640	730	470	397	419	22/26
Ø 400	690	730	520	372	469	27/31
Ø 450	740	730	570	347	519	30/34
Ø 500	790	730	620	322	572	54/62
Ø 550	840	730	670	297	622	70/78
Ø 600	890	730	720	302	672	80/90

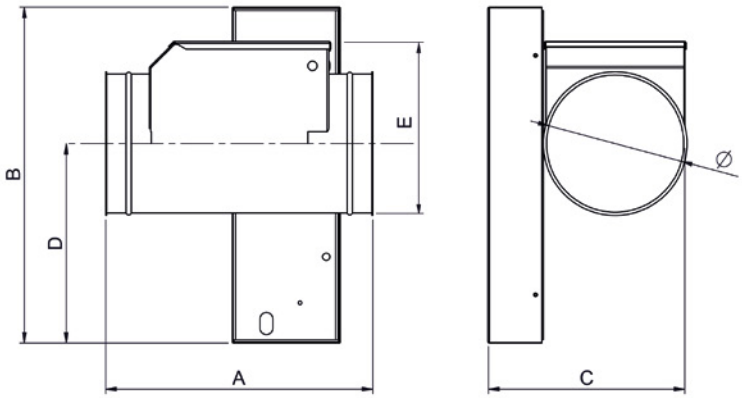

SAS - SASB - SASP	Spessore corpo *Body thickness* Körper Dicke *Épaisseur corp*	Spessore diaframma *Diaphragm thickness* Scheidewand Stärke *Epaisseur diaphragme*	Cilindro (anche ATEX) *Cylinder (ATEX too)* Zylinder (auch ATEX) *Cylindre (ATEX aussi)*	Perno *Pin* Stift *Goujon*	Lunghezza leva a settore *Lenght sector lever* Handhebel nach Sektor Länge *Longeur levier à secteur*
Ø 140÷180	**1,5 mm**	**3 mm**	ISO Ø 32x100	**Ø 16**	300 mm
Ø 200÷280	**1,5 mm**	**3 mm**	ISO Ø 40x100	**Ø 16**	300 mm
Ø 300÷480	**2 mm**	**3 mm**	ISO Ø 50x100	**Ø 20**	300 mm
Ø 500÷580	**3 mm**	**4 mm**	ISO Ø 63x100	**Ø 25**	300 mm
Ø 600	**3 mm**	**4 mm**	ISO Ø 80x100	**Ø 30**	300 mm

Serrande a ghigliottina su tubo con guarnizione di tenuta e bordi

Saash shutter on tube with dust washer and edges

Luftschieber auf Rohr mit Dichtung und Bord

Targettes à guillotine sur tube avec garniture d'étanchéité avec bords tombés

Chiuso
Close
Geschloßen
Fermé

Guarnizione di tenuta
Washer
Dichtung
Joint

SATB Ø 140÷350 mm

Sistema a bilanciere (esclusa catena)

Equalizer system (except chain)

Systeme mit Kipphebel (außer Kette)

Système à balancier (exclu chaîne)

	Spessore tubolare *Pipe thickness* Stärke rohr *Épaisseur tubolaire*	Spessore diaframma *Diaphragm thickness* Scheidewand Stärke *Epaisseur diaphragme*
Ø 140÷180	**1,2 mm**	**2 mm**
Ø 200÷350	**1,2 mm**	**3 mm**

Deviatore con diaframma rotante
Diverter with rotating diaphragm
Umleitungs-vorrichtung mit drehender Blende
Déviateur avec diaphragme tournant

Manuale
Manual
Manueller
Manual

Pneumatico
Pneumatic
Pneumatischer
Pneumatique

Elettrico
Electric
Elektrischer
Électrique

Il sistema molto semplice ed estremamente funzionale permette di deviare il percorso dell'aria per varie tubazioni.
Costruito in acciaio zincato di spessore di 2 e 3 mm può essere controllato con sistema manuale, pneumatico o elettrico.
Il diaframma nella versione standard è senza guarnizione ma può essere fornito con guarnizione a tenuta in feltro o in gomma siliconica a richiesta. Perno di rotazione su bronzine fino a Ø200 e su cuscinetti oltre. I bocchettoni sono forniti con bordi.
Modelli:
DEV4Ø: deviatore a 4 vie;
DEV4TØ: deviatore a 4 vie con guarnizione;
DEV3Ø: deviatore a 3 vie;
DEV3TØ: deviatore a 3 vie con guarnizione;
P = Pneumatico;
PM = Elettropneumatico;
E = Elettrico.

The very simple and extremely functional system allows to switch the flow of the air into various pipe.
Made of galvanized steel of 2 and 3 mm thickness, it can be controlled by manual, pneumatic or electric system.
The standard diaphragm is without gasket but it can be provide with a tight seal felt or a tight seal silicone rubber on demand. Rotation pin on brass until Ø200 and then on bearing. The pipes union are given with edges.
Models:
DEV4Ø: 4 ways diverter;
DEV4TØ: 4 ways gasket diverter;
DEV3Ø: 3 ways diverter;
DEV3TØ: 3 ways gasket diverter;
PM = Electropneumatic;
P = Pneumatic;
E = Electric.

Das System, das sehr einfach und zweckgerecht konzipiert ist, ermöglicht es den Luftstrom in verschiedenen Leitungen umzuleiten.
Aus verzinktem Stahl, Stärke 2 und 3mm, mit manueller, pneumatischer oder elektrischer Steuerung erhältlich.
In der Standardversion ist die Blende ohne Dichtung erhältlich, auf Anfrage kann sie aber auch mit Filz - oder Silikongummidichtung geliefert werden. Drehstift auf Buchsen bis Ø200 und auf Lager bei größerem Durchmesser. Die Anschlussstutzen werden mit Rand geliefert.
Modelle:
DEV4Ø: 4-Wege-Umleiter;
DEV4TØ: 4-Wege-Umleiter mit Dichtung;
DEV3Ø: 3-Wege-Umleiter;
DEV3TØ: 3-Wege-Umleiter mit Dichtung;
P = Pneumatisch;
PM = Elektropneumatisch;
E = Elektrisch.

Le systèm très simple et functionnal permet de dévier le parcours de l'air pour les differènts canalisations.
Construit en acier zingué épaisseur 2 et 3 mm peût être contrôlé avec systèm manual, pneumatique où électrique.
Le diaphragme de la version standard est sans joint, mais peût être livré avec joint en feutre où en caoutchouc de silicone sur demand. Goujon de rotation sur coussinets en bronze jusqu'à Ø200 et en coussinets sur. Embouts sont fournis avec bords.
Modeles:
DEV4Ø: déviateur à 4 vies;
DEV4TØ: déviateur à 4 vies avec joint;
DEV3Ø: déviateur à 3 vies;
DEV3TØ: déviateur à 3 vies avec joint;
P = Pneumatique;
PM = Electropneumatique;
E = Electrique.

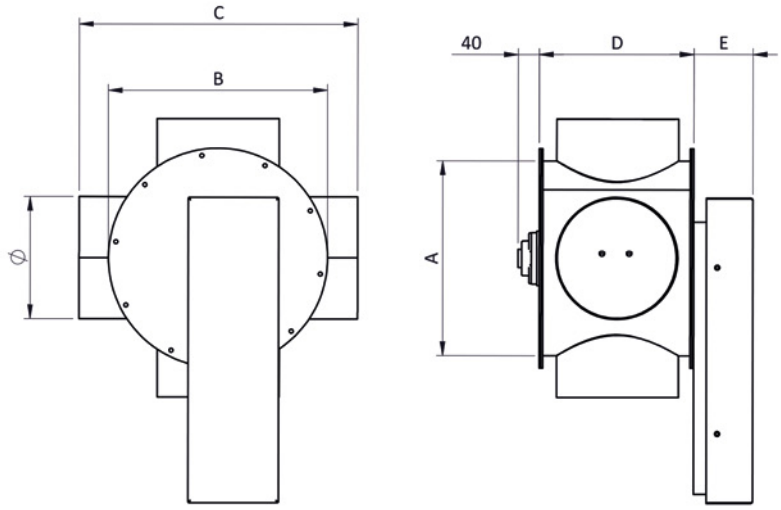

DEV4

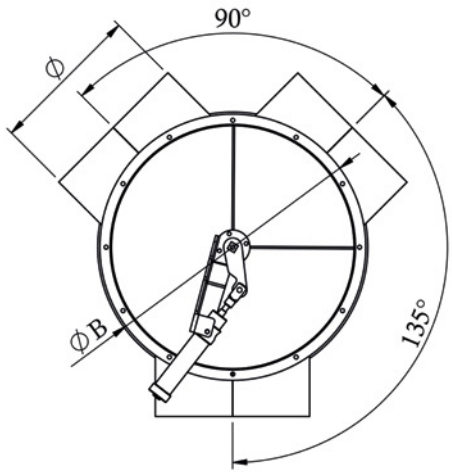

DEV3

	A	*B*	*C*	*D*	*E*	**Cilindri ISO** *Cylinder ISO* **Zylinder ISO** *Cylindre ISO*	**Elettrico** *Electic* **Elektrischer** *Electrique*	**Peso Kg** *Weight Kg* **Gewicht Kg** *Poids Kg*
Ø180	**294**	**335**	**412**	**236**	**70**	**32x100**	**10 Nm**	**16**
Ø200	**322**	**363**	**440**	**256**	**70**	**32x100**	**10 Nm**	**18,4**
Ø250	**393**	**434**	**501**	**306**	**70**	**40x100**	**10 Nm**	**30**
Ø300	**463**	**524**	**601**	**358**	**70**	**40x100**	**10 Nm**	**40**
Ø350	**534**	**595**	**672**	**408**	**70**	**50x200**	**20 Nm**	**52**
Ø400	**604**	**665**	**752**	**458**	**100**	**50x200**	**20 Nm**	**65**
Ø450	**675**	**736**	**813**	**508**	**100**	**63x200**	**40 Nm**	**78**
Ø500	**745**	**806**	**923**	**558**	**100**	**63x200**	**40 Nm**	**92**

Bocchetta aspirazione chiusura a molla

Rapid connection suction pipe

Steckbare Ansaugdüse mit Federverschluss

Embout d' aspiration fermeture à ressort

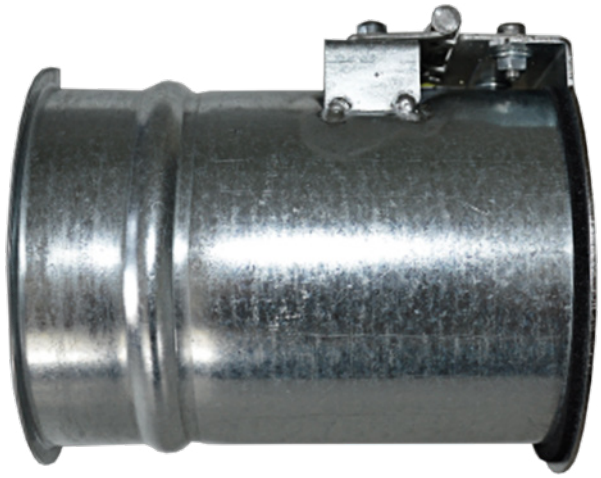

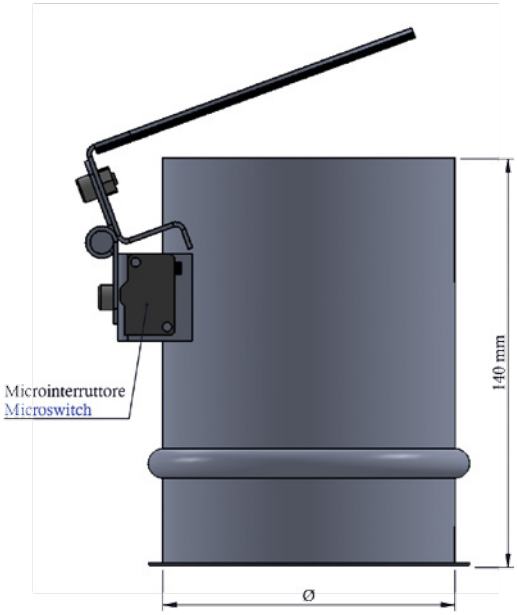

BACMØ80
BACMØ100

Bocchetta progettata per la pulizia di macchine, pavimenti o altro previo innesto rapido del tubo flessibile. Il tappo con guarnizione e chiusura a molla garantisce la tenuta del sistema di aspirazione quando la bocchetta è chiusa.
La bocchetta può essere dotata di microinterruttore per l'avviamento dell'aspiratore con l'apertura della stessa.
Prodotta nei diametri 80 e 100 mm in acciaio zincato.

The item is designed to the cleaning of machines, floors or other by the rapid connection of the flexible pipe.
The cap with gasket and closing spring garantees the air-tight of the aspiration system while the device is closed.
It can be provide of microswitch to start and stop the aspiration system with the opening or the closing of the cap.
Produced in 80 and 100 mm diameters, made of galvanized steel.

Diese Ansaugdüse kann an einen Schlauch angesteckt werden und dient zur Reinigung von Maschinen, Böden usw. Der Deckel ist mit Dichtung und Federverschluss versehen, damit das Ansaugsystem bei geschlossener Düse dicht ist. Die Düse kann mit Mikroschalter ausgestattet werden, damit das Ansaugsystem beim Öffnen der Düse automatisch startet. Mit Durchmesser 80 und 100 mm in verzinktem Stahl erhältlich.

Embout destiné au nettoyage de machines, sols et autres par clipsage rapide du flexible. Le bouchon avec joint et fermeture à ressort garantit l'étanchéité du système d'aspiration quand l'embout est fermé.
L'embout peut être équipé d'un microcontact pour démarrer l'aspirateur quand on l'ouvre.
Produit dans les diamètres 80 et 100 mm en acier zingué.

Pressione o depressione massima di lavoro
Pressure or depressure max of working
Maximum Arbeit Luftdruck oder unterdruck
Pression or depression max du travaille

Forza aspirazione sostenibile nelle serrande standard a comando pneumatico (con pressione aria minima 6 bar) o elettrico.

▪ **SAP-SAE-SAGP**	**450 mm H2O**
▪ **SARP-SARE**	**500 mm H2O**
▪ **STFRT-STFRPCMT-STFRTMA**	**700 mm H2O**
▪ **SASP**	**450 mm H2O**
▪ **SAFAP-SAFAE-SAFAES**	**500 mm H2O**
▪ **SFPZX-SAFAEZX**	**600 mm H2O**
▪ **SATB**	**400 mm H2O**

Fornitura serrande per forza di aspirazione superiore a standard su richiesta.

Power suction supportable in standard shutter at pneumatic (minimum pressure working 6 bar) or electric control.

▪ ***SAP-SAE-SAGP***	***450 mm H2O***
▪ ***SARP-SARE***	***500 mm H2O***
▪ ***STFRT-STFRPCMT-STFRTMA***	***700 mm H2O***
▪ ***SASP***	***450 mm H2O***
▪ ***SAFAP-SAFAE-SAFAES***	***500 mm H2O***
▪ ***SFPZX-SAFAEZX***	***600 mm H2O***
▪ ***SATB***	***400 mm H2O***

Supply shutters for superior power suction to standard on request.

Absaugenstärke haltbar in dem standard Luftschieber zu pneumatischem (mit Luft Enddruck 6 bar) oder elektrischem Antrieb.

▪ **SAP-SAE-SAGP**	**450 mm H2O**
▪ **SARP-SARE**	**500 mm H2O**
▪ **STFRT-STFRPCMT-STFRTMA**	**700 mm H2O**
▪ **SASP**	**450 mm H2O**
▪ **SAFAP-SAFAE-SAFAES**	**500 mm H2O**
▪ **SFPZX-SAFAEZX**	**600 mm H2O**
▪ **SATB**	**400 mm H2O**

Lieferung von Luftschieber für Absaugenstärke oberer zu standard auf Anfrage.

Force d'aspiration soutenable dans les targettes standard au commandement pneumatique (avec une pression minime du travail de 6 bar) ou électrique.

▪ ***SAP-SAE-SAGP***	***450 mm H2O***
▪ ***SARP-SARE***	***500 mm H2O***
▪ ***STFRT-STFRPCMT-STFRTMA***	***700 mm H2O***
▪ ***SASP***	***450 mm H2O***
▪ ***SAFAP-SAFAE-SAFAES***	***500 mm H2O***
▪ ***SFPZX-SAFAEZX***	***600 mm H2O***
▪ ***SATB***	***400 mm H2O***

Forniture targettes pour force d'aspiration supérieure au standard sur demande.

Certificato N. IT04/0554

Il sistema di gestione per la qualità di

AIRCOM S.r.l.

Via Montello, 1 - Z.I. Bidasio - 31040 Nervesa della Battaglia (TV) - Italia

è stato verificato ed è risultato conforme ai requisiti di

ISO 9001 / UNI EN ISO 9001:2008

Scopo della certificazione:

Progettazione e produzione di accessori per impianti di aspirazione e condizionamento.

Settore EA: 18

Questo certificato è valido dal 27/05/2016 fino al 15/09/2018.
La validità è subordinata all'esito soddisfacente dell'attività di sorveglianza periodica.
Rev. 6. Certificata dal 27/05/2004.

Ulteriori informazioni riguardanti lo scopo del certificato e l'applicabilità dei requisiti ISO 9001:2008 possono essere ottenuti consultando l'organizzazione.

ACCREDIA
L'ENTE ITALIANO DI ACCREDITAMENTO

SGO N° 015 A
SGA N° 007 D
SCR N° 001 F
PSM N° 002 I
PRD N° 015 D
ISP N° 002 E

Membro degli Accordi di Mutuo Riconoscimento EA e IAF
Signatory of EA and IAF Mutual Recognition Agreements

Autorizzato da
Paola Santarelli

SGS ITALIA S.p.A.
Via Caldera, 21 - 20153 MILANO - Italy
t + 39 02 73 93 1 f +39 02 70 10 94 89 www.sgs.com

Il presente documento è emesso dalla Società ed è soggetto alle sue Condizioni Generali dei Servizi di Certificazione accessibili all'indirizzo www.sgs.com/terms_and_conditions.htm. Si richiama l'attenzione sulle limitazioni di responsabilità, manleva e foro competente ivi stabiliti. L'autenticità di questo documento può essere verificata accedendo al sito http://www.sgs.com/en/Our-Company/Certified-Client-Directories/Certified-Client-Directories.aspx. Qualsiasi modifica non autorizzata, alterazione o falsificazione del contenuto o della forma del presente documento è illegale e i trasgressori saranno perseguibili a norma di legge.

AIRCOM S.r.l.
CMC Technologies Pty Limited
Unit 19, 77 Bourke Road
Alexandria NSW 2015 Australia
Ph: +61 2 9669 4000 | Fax: +61 2 9669 4111
Web: http://www.cmctechnologies.net.au